Bidé monomando AH_AH000560

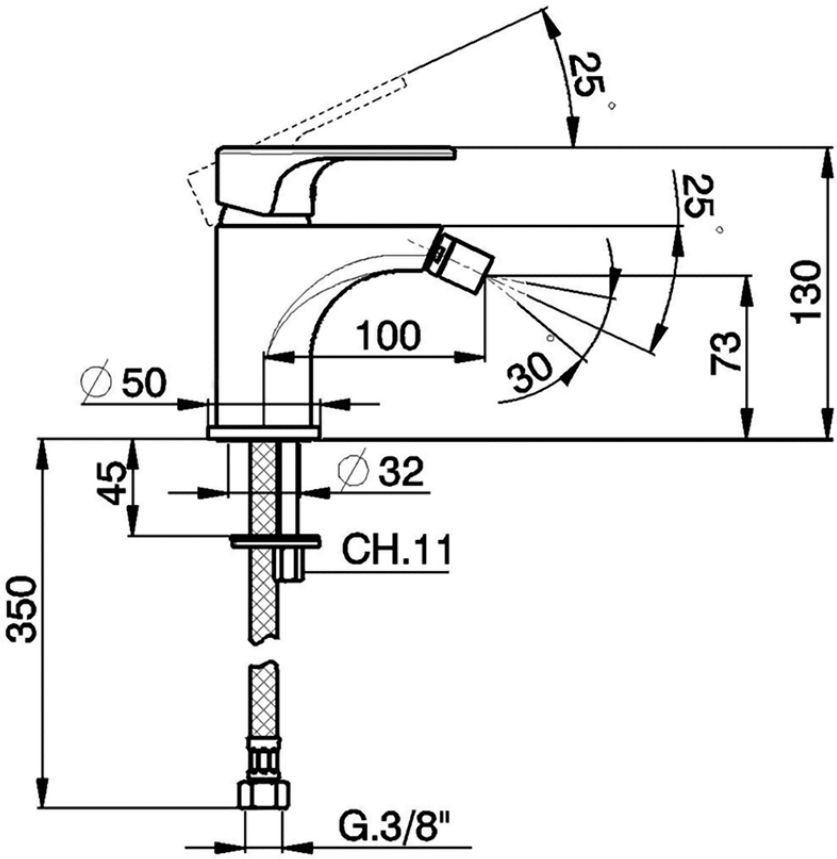

AH000560

https://es.huberitalia.com/bide-monomando-ah-ah000560

2026-04-30