Lavabo monomando HARLOCK_HK000514

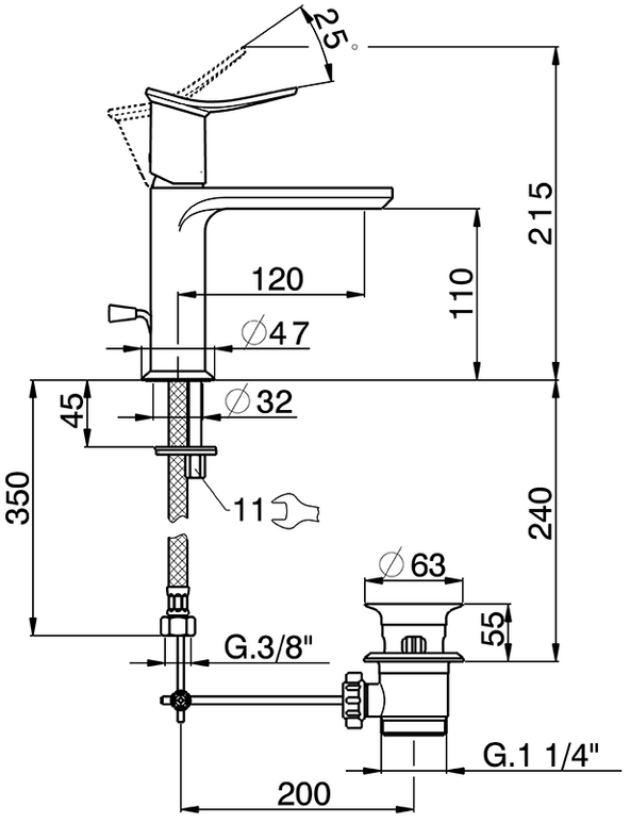

HK000514

https://es.huberitalia.com/lavabo-monomando-harlock-hk000514

2026-04-30