Caño de erogación DADO_DD000241

DD 00024 1

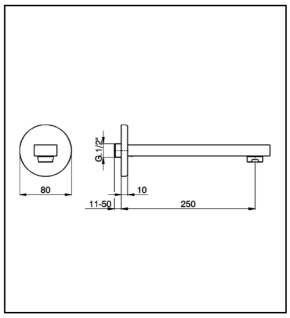

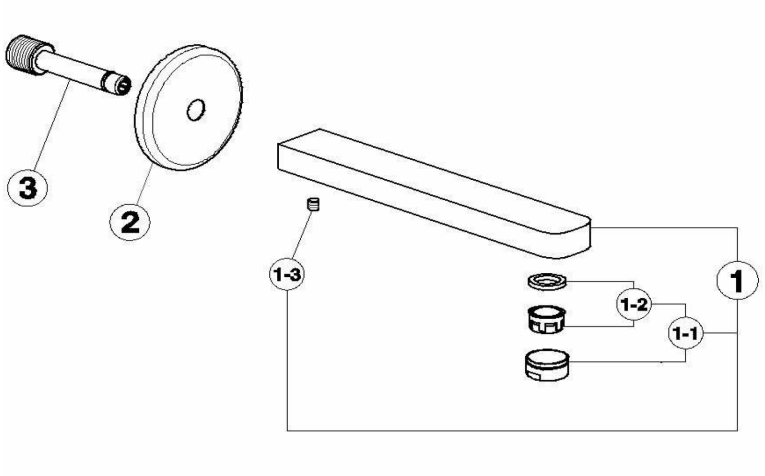

NR	DESCRIZIONE / DESCRIPTION / DESCRIPTION / BESCREIBUNG / DESCRIPCIÓN	N.CODICE / NR.CODE / CODE NO. / WERSKNR. / N.CÓDIGO
1	Bocca di erogazione interasse 250 Bec devérseur 250 Bath spout 250 Wanneneinlauf 250 Caño de erogación 250	ZZ9B8200
1-1	Aeratore M24x1 IC Cascade Mousseur M24x1 IC Cascade Mousseur M24x1 IC Cascade Perlator M24x1 IC Cascade Aireador M24x1 IC Cascade	ZZ949660
1-2	Cartuccia per aeratore M.24x1 Cartouche pour mousseur M.24x1 Mousseur cartridge M.24x1 Kartusche fuer Perlator M.24x1 Cartucho para aireador M.24x1	ZZ927260
1-3	Grano punta piana inox Vis speciale inox M.6x6 Screw-stainless steel M.6x6 Madenschraube M6x6 Clavija con punta plana acero inoxidable	ZZ926450
2	Rosone per bocca incasso Rosace pour bec à encastrer Escutcheon for built-in spout Rosette f. UP Auslauf Florón para caño para empotrar	ZZ956030
3	Attacco per bocca lavabo incasso Racord pour bec de lavabo à encastrer Connection for built-in washbasin spout Anschluss f.UP Auslauf f.Waschtischbatt. Conexión para caño lavabo para empotrar	ZZ947940

© 2021 Huber. Via Brughiere, 50. 28017 - San Maurizio (NO) - Italy
Mail: huber@hubertitalia.com, Telefono: (+39) 0322 967783, P.Iva IT02422800033.