Lavabo 3 agujeros NUOVA KIRUNA_K2001060

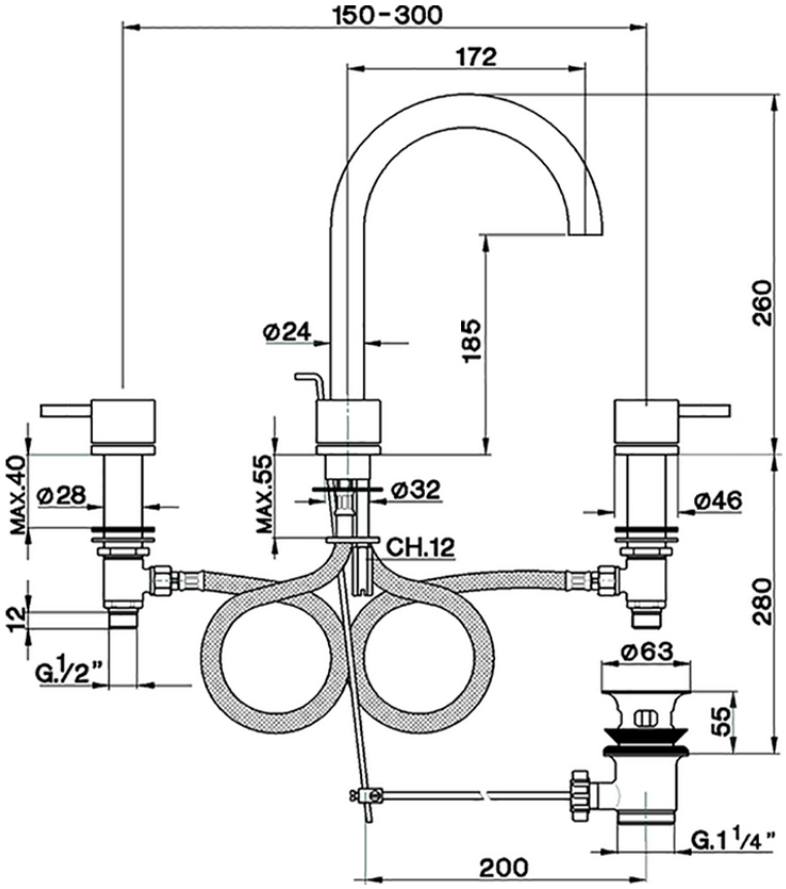

K2001060

https://es.huberitalia.com/lavabo-3-agujeros-nuova-kiruna-k2001060

2026-04-11

© 2021 Huber. Via Brughiere, 50. 28017 - San Maurizio (NO) - Italy
Mail: huber@hubertitalia.com, Telefono: (+39) 0322 967783, P.Iva IT02422800033.