Lavabo 3 agujeros NUOVA KIRUNA_K2001060

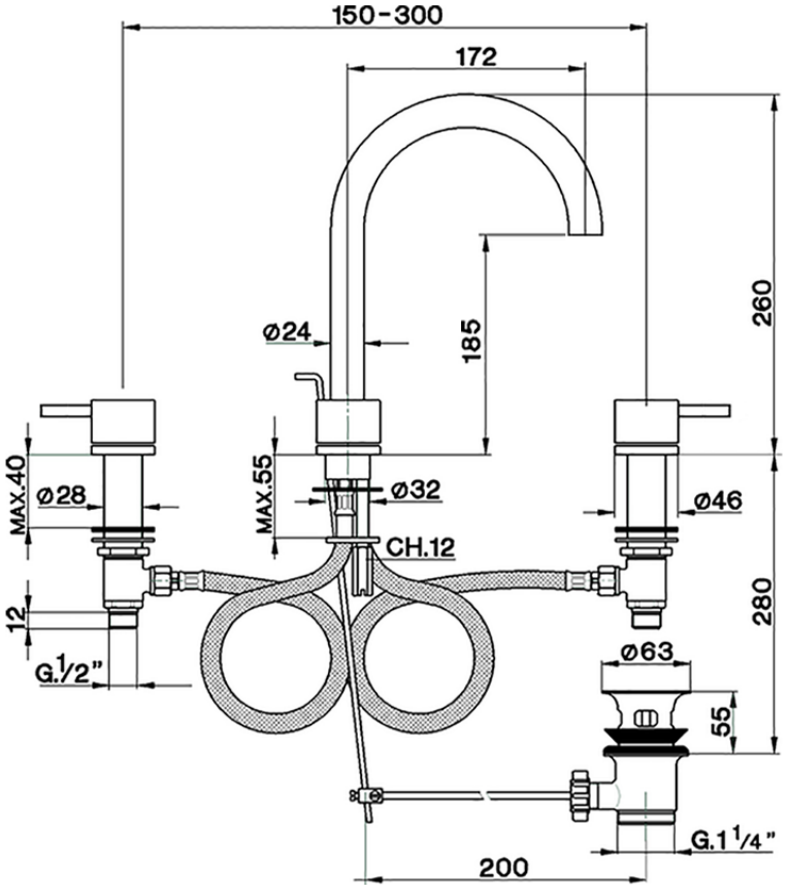

K2001060

https://es.huberitalia.com/lavabo-3-agujeros-nuova-kiruna-k2001060

2026-05-22