Huber
TEL. (+39) 0322 967783
MAIL. huber@huberitalia.com

# Conjunto bañera termostática empotrada CROISETTE_914.CS01H.

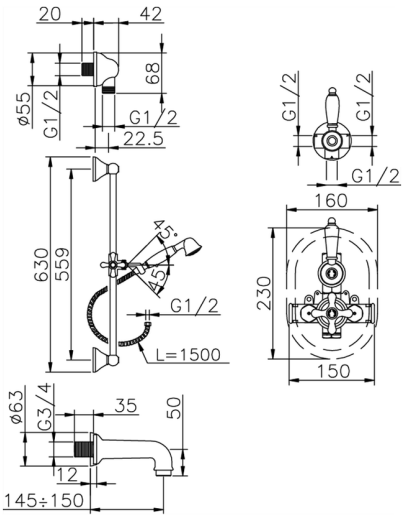


MODELO **914.CS01H.**

Conjunto bañera termostática empotrada,mezclador termostático empotrado 1/2",llave de paso con salida 1/2",desviador 2 salidas,barra 56 cm con soporte corredero,duchita una función clásica Ø 53 mm de Latón,caño erogación 150 mm 3/4" M,toma de agua 1/2",flexible de Latón 150 cm

## ACABADOS DISPONIBLES

**AG** AG Oro Viejo

**BA** BA Bronce Viejo

**CR** CR Cromo

**2W** 2W Oro Cepillado

## CARACTERÍSTICAS

Recambio Cartucho **24.04A.PP**

**Cartucho Termostático Plus P 8X20**

Instalación **Empotrado**

### Termostático

El Termostático Huber es tu gestor personal del agua, ayudándote a manejar, controlar y ahorrar agua y energía.

2026-06-13

© 2021 Huber. Via Brughiere, 50. 28017 - San Maurizio (NO) - Italy
Mail: huber@hubertitalia.com, Telefono: (+39) 0322 967783, P.Iva IT02422800033.