Ducha termostática con barra-corrediza VICTORIAN_190R.VT01H.

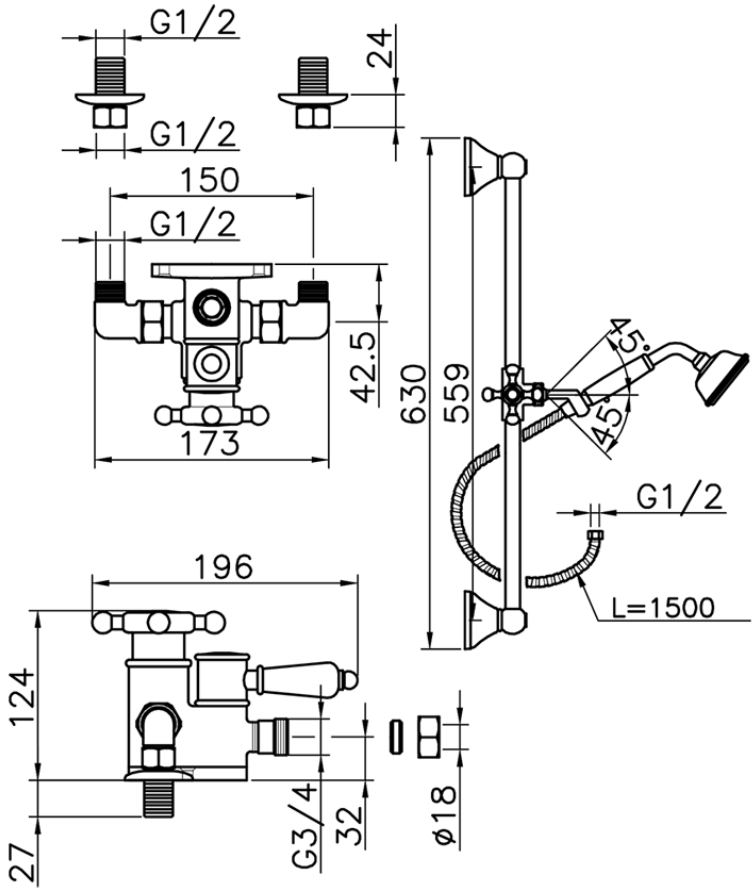

190R.VT01H. https://es.huberitalia.com/ducha-termostatica-con-barra-corrediza-victorian-190r-vt01h

2025-04-12

© 2021 Huber. Via Brughiere, 50. 28017 - San Maurizio (NO) - Italy
Mail: huber@hubertitalia.com, Telefono: (+39) 0322 967783, P.Iva IT02422800033.