Columna termostática ducha 2 funciones SUITE_SUC80020

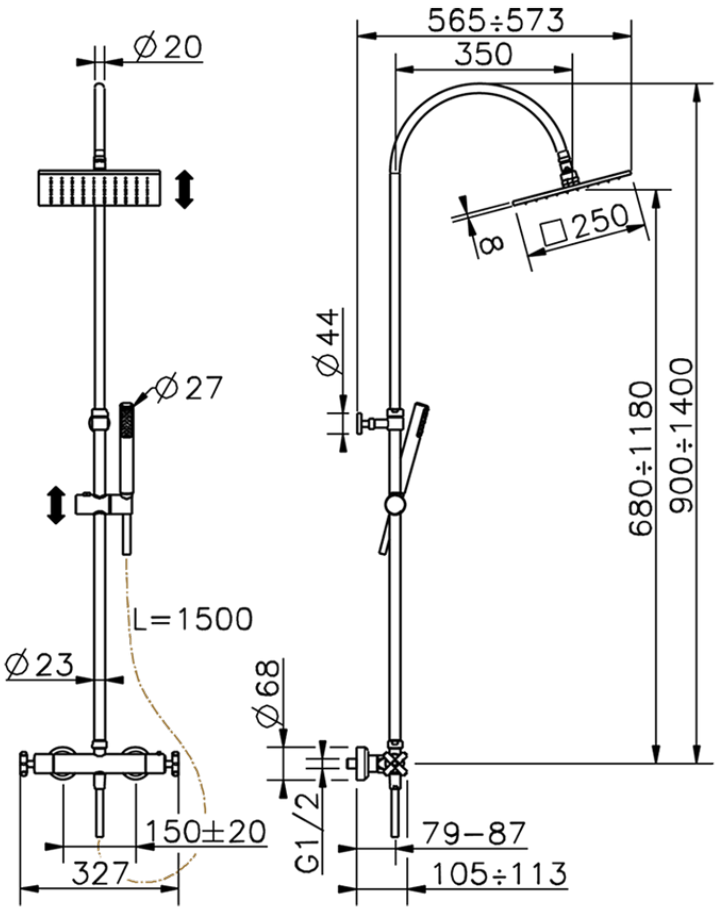

SUC80020 https://es.huberitalia.com/columna-termostatica-ducha-2-funciones-suite-suc80020

2026-06-10

© 2021 Huber. Via Brughiere, 50. 28017 - San Maurizio (NO) - Italy
Mail: huber@hubertitalia.com, Telefono: (+39) 0322 967783, P.Iva IT02422800033.