Brazo ducha con rociador SHOWER_SS013650

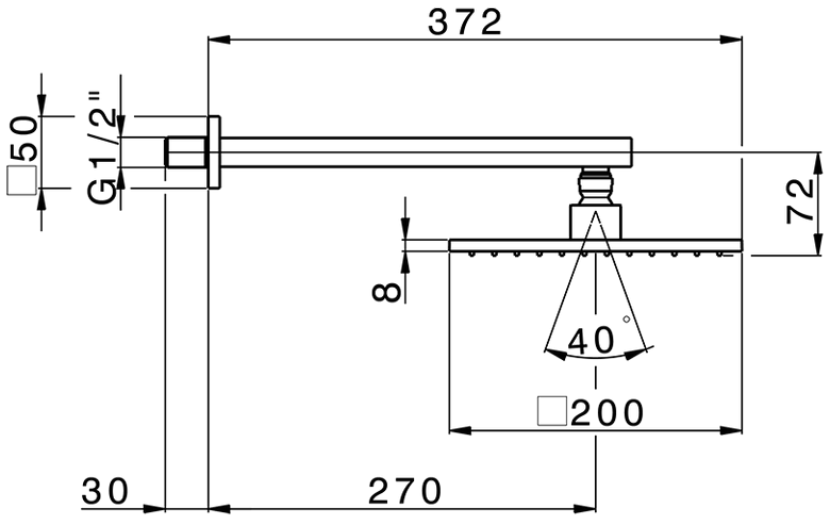

SS013650

https://es.huberitalia.com/brazo-ducha-con-rociador-shower-ss013650

2026-04-10

© 2021 Huber. Via Brughiere, 50. 28017 - San Maurizio (NO) - Italy
Mail: huber@hubertitalia.com, Telefono: (+39) 0322 967783, P.Iva IT02422800033.