Escobillero CROISETTE_4040.01H.

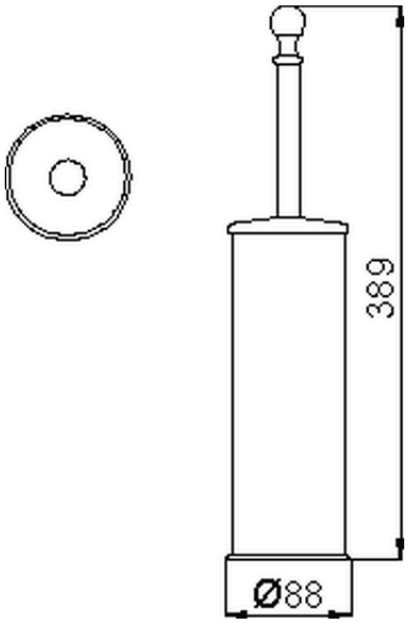

4040.01H.

https://es.huberitalia.com/escobillero-croisette-4040-01h

2026-02-28