Columna ducha 2 funciones COLUMNS_AC904051

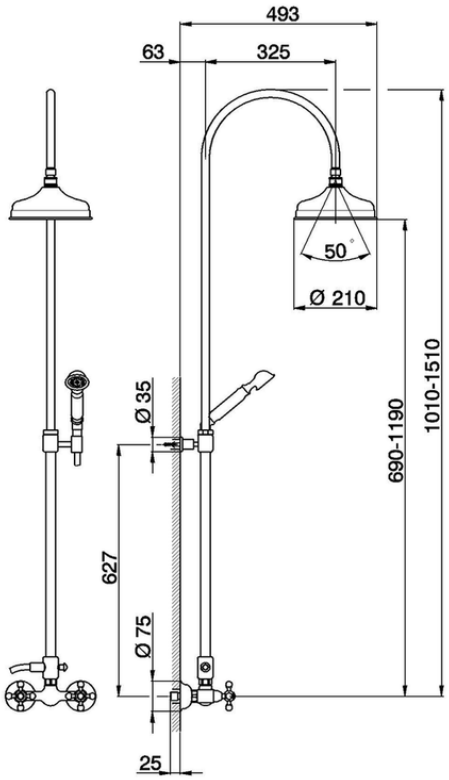

AC904051 https://es.huberitalia.com/columna-ducha-2-funciones-columns-ac904051

2026-06-15

© 2021 Huber. Via Brughiere, 50. 28017 - San Maurizio (NO) - Italy
Mail: huber@hubertitalia.com, Telefono: (+39) 0322 967783, P.Iva IT02422800033.