Huber
TEL. (+39) 0322 967783
MAIL. huber@huberitalia.com

Parte externa llave de paso NUOVA KIRUNA_K2003310

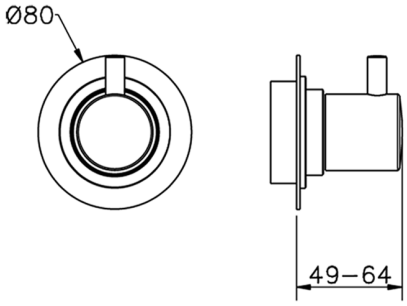

MODELO **K2003310**

Parte externa llave de paso,sin parte empotrada,para art.ZB003330-ZB003340

ACABADOS DISPONIBLES

- **21** 21 Cromo
- **26** 26 Cobre Viejo
- **2F** 2F Níquel Cepillado
- **2W** 2W Oro Cepillado
- **40** 40 Negro Mate
- **4Q** 4Q Blanco Mate

CARACTERÍSTICAS

Instalación	**Empotrado**
Empotrado 2	**ZB003340**
	ZB003330

2026-01-10

© 2021 Huber. Via Brughiere, 50. 28017 - San Maurizio (NO) - Italy
Mail: huber@hubertitalia.com, Telefono: (+39) 0322 967783, P.Iva IT02422800033.