Huber
TEL. (+39) 0322 967783
MAIL. huber@huberitalia.com

Conjunto Monomando para One-Box HARLOCK_HC0BM030

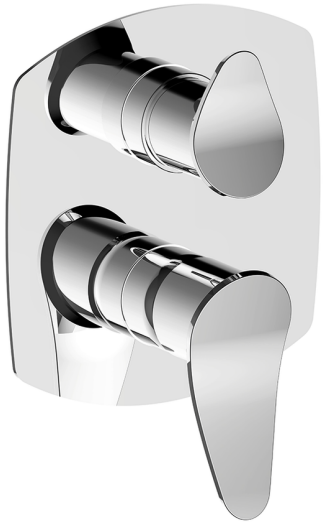

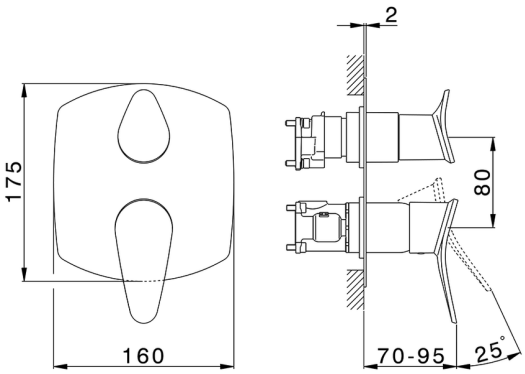

MODELO **HC0BM030**

Conjunto Monomando para One-Box,con desviador 2-3 salidas,profundidad mínima de instalación 67 mm,sin parte empotrada,para art.ZB00B030-ZB00B031

ACABADOS DISPONIBLES

- **21** 21 Cromo
- **2P** 2P Oro rosa
- **2Q** 2Q Black Titanium
- **40** 40 Negro Mate
- **4Q** 4Q Blanco Mate
- **6T** 6T Cromo/Negro Mate

CARACTERÍSTICAS

Recambio Cartucho **ZZ97179000**

Cartucho Monomando 35 mm

Instalación **Empotrado**

Empotrado 2 **ZB00B031**

ZB00B030

© 2021 Huber. Via Brughiere, 50. 28017 - San Maurizio (NO) - Italy
Mail: huber@hubertitalia.com, Telefono: (+39) 0322 967783, P.Iva IT02422800033.

Conjunto Monomando para One-Box HARLOCK_HC0BM030

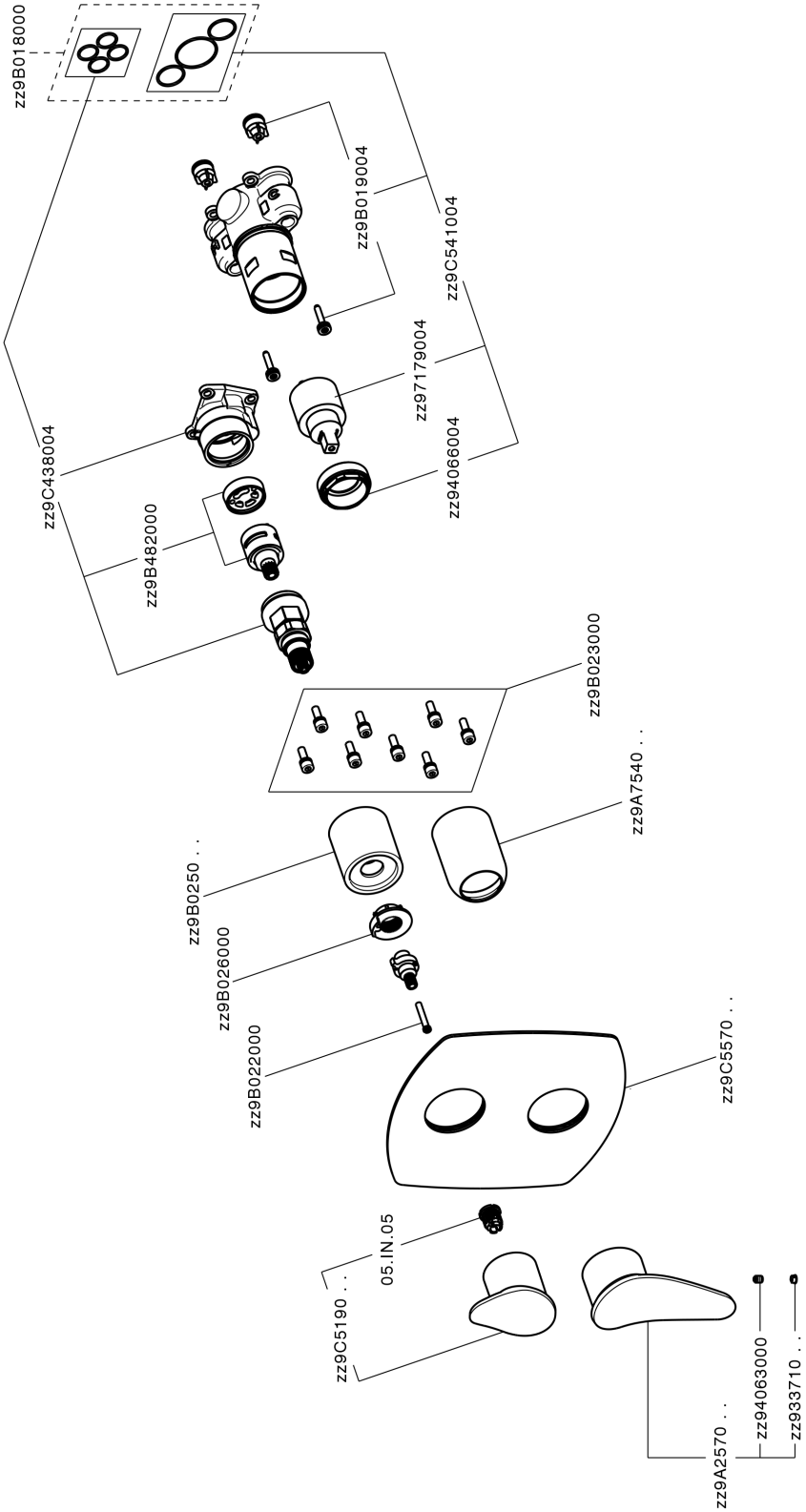

HC0BM030

https://es.huberitalia.com/conjunto-monomando-para-one-box-harlock-hc0bm030

Huber
TEL. (+39) 0322 967783
MAIL. huber@huberitalia.com

One-Box Universal para empotrado ONE BOX_ZB00B031

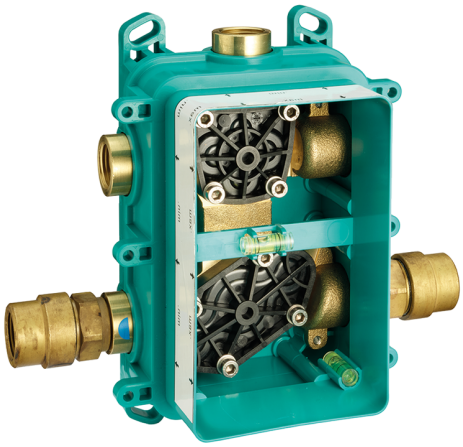

MODELO **ZB00B031**

One-Box Universal para empotrado,para termostático o monomando 1 o 2 o 3 salidas,sin parte externa,con silenciadores,con junta para sellado

ACABADOS DISPONIBLES

04 04 Sin Acabado

CARACTERÍSTICAS

Empotrado	**1**
Instalación	**Empotrado**

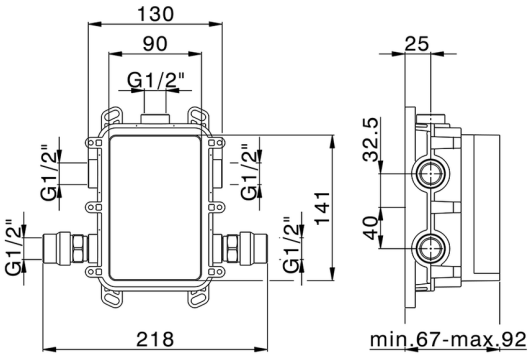

Termostático

El Termostático Huber es tu gestor personal del agua, ayudándote a manejar, controlar y ahorrar agua y energía.

© 2021 Huber. Via Brughiere, 50. 28017 - San Maurizio (NO) - Italy
Mail: huber@hubertitalia.com, Telefono: (+39) 0322 967783, P.Iva IT02422800033.

Huber
TEL. (+39) 0322 967783
MAIL. huber@huberitalia.com

One-Box Universal para empotrado ONE BOX_ZB00B030

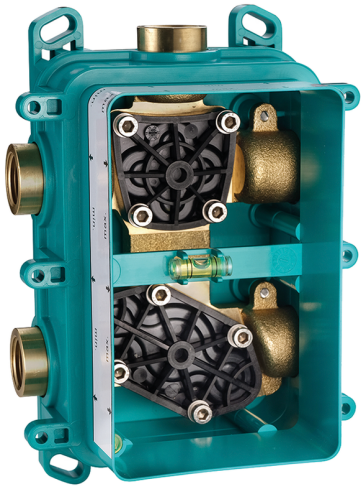

MODELO **ZB00B030**

One-Box Universal para empotrado,para termostático o monomando 1 o 2 o 3 salidas,sin parte externa,sin silenciadores,con junta para sellado

ACABADOS DISPONIBLES

04 04 Sin Acabado

CARACTERÍSTICAS

Empotrado	**1**
Instalación	**Empotrado**

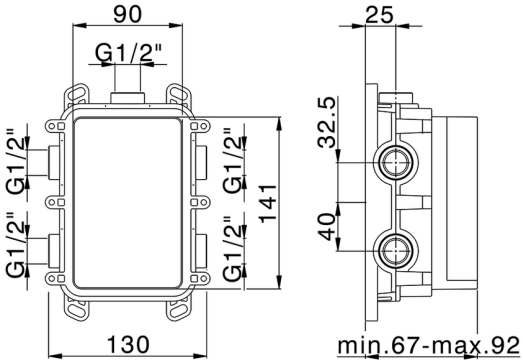

Termostático

El Termostático Huber es tu gestor personal del agua, ayudándote a manejar, controlar y ahorrar agua y energía.

2026-01-11

© 2021 Huber. Via Brughiere, 50. 28017 - San Maurizio (NO) - Italy
Mail: huber@hubertitalia.com, Telefono: (+39) 0322 967783, P.Iva IT02422800033.