Columna termostática ducha 2 funciones COLUMNS_590.VN21H.

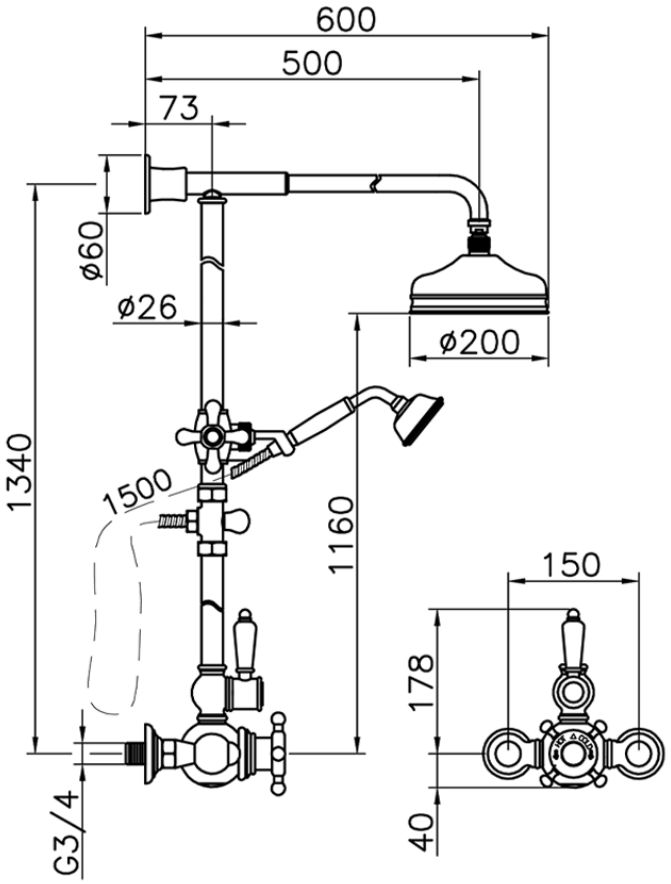

590.VN21H. https://es.huberitalia.com/columna-termostatica-ducha-2-funciones-columns-590-vn21h

2026-04-21