Desviador empotrado 3 salidas SUITE_SU000270

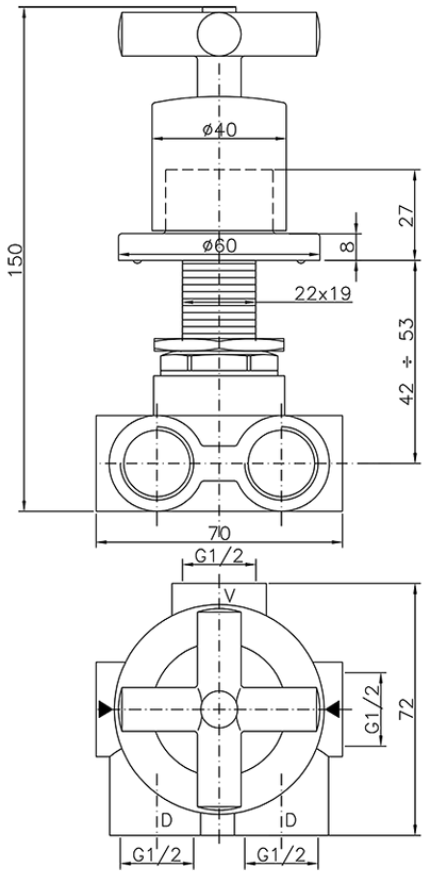

SU000270

https://es.huberitalia.com/desviador-empotrado-3-salidas-suite-su000270

2026-04-10

© 2021 Huber. Via Brughiere, 50. 28017 - San Maurizio (NO) - Italy
Mail: huber@hubertitalia.com, Telefono: (+39) 0322 967783, P.Iva IT02422800033.