Grifo de un sólo agua DADO_DD000900

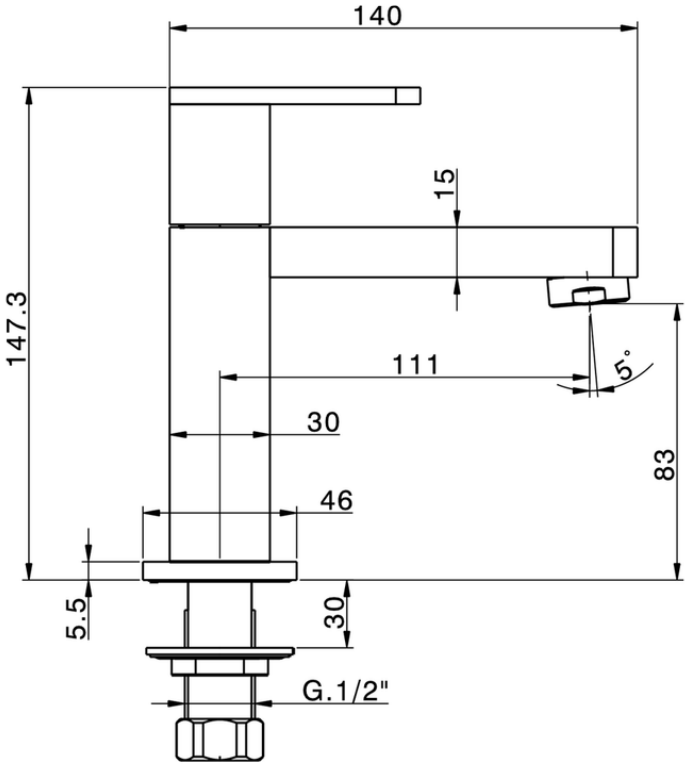

DD000900

https://es.huberitalia.com/grifo-de-un-solo-agua-dado-dd000900

2026-06-30