Bidé monomando CHRONOS_CR001560

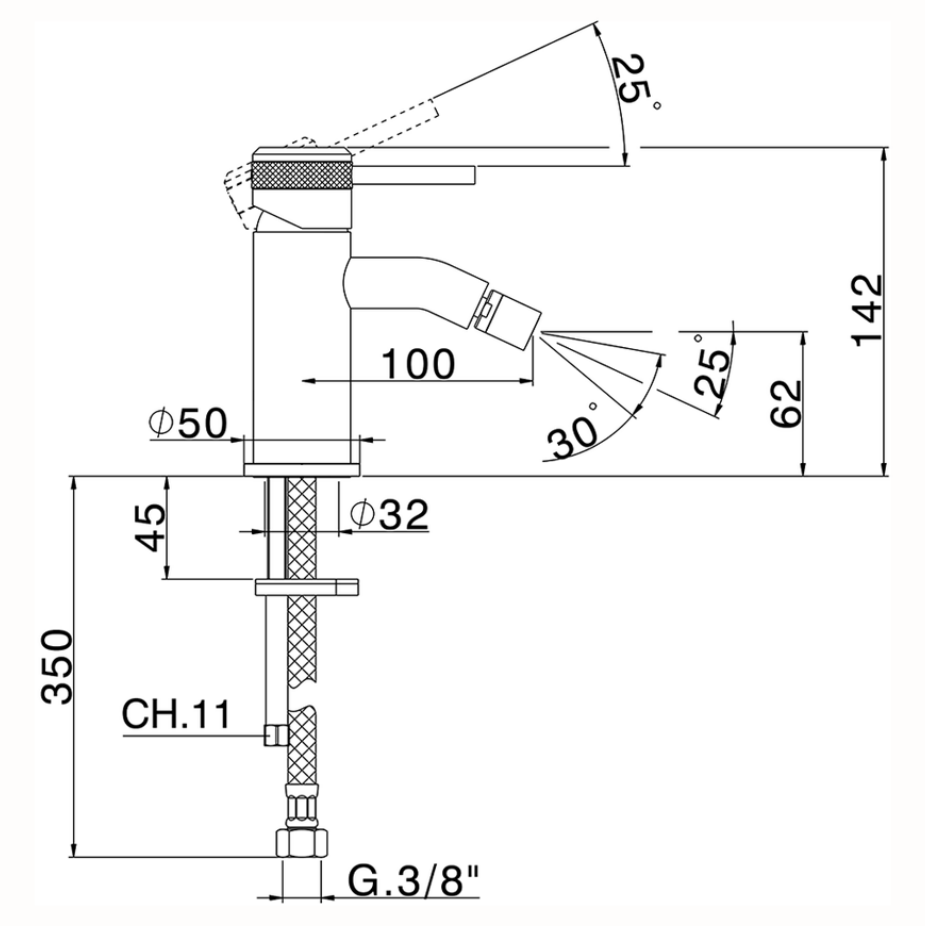

CR001560

https://es.huberitalia.com/bide-monomando-chronos-cr001560

2026-04-30