Fregadero monomando KITCHEN_CL300580

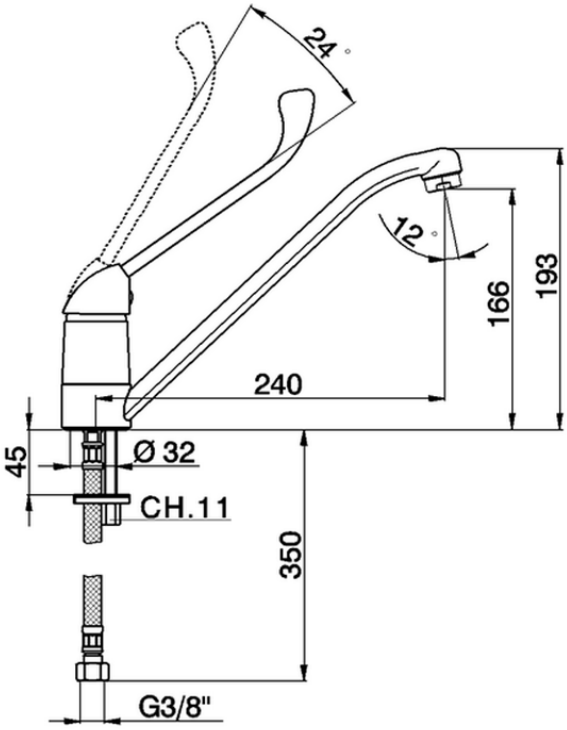

CL300580

https://es.huberitalia.com/fregadero-monomando-kitchen-cl300580

2026-02-04