Bañera termostática LEVITY_LYT21010

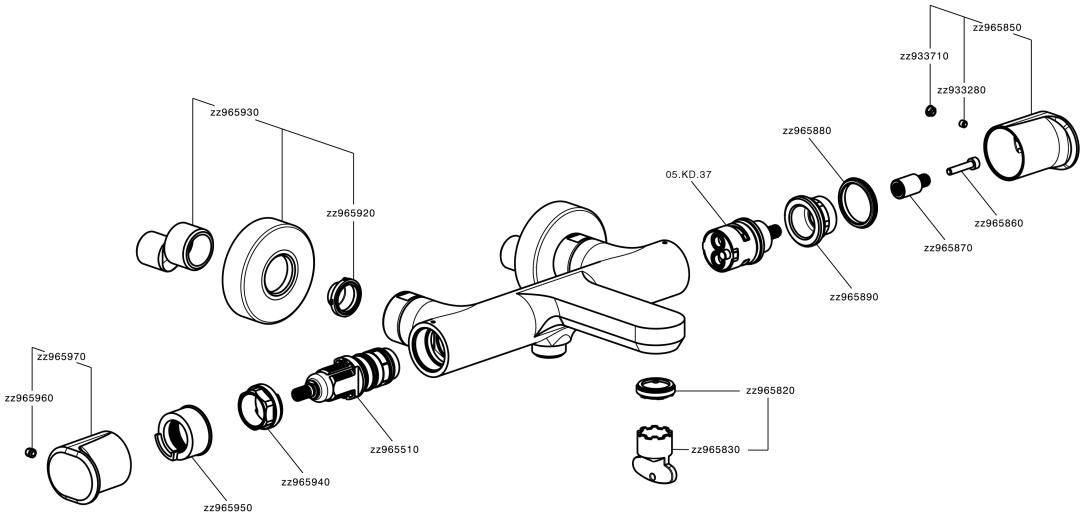

LYT21010

https://es.huberitalia.com/banera-termostatica-levity-lyt21010

2026-04-29