Columna termostática ducha 2 funciones COLUMNS_LYC78030

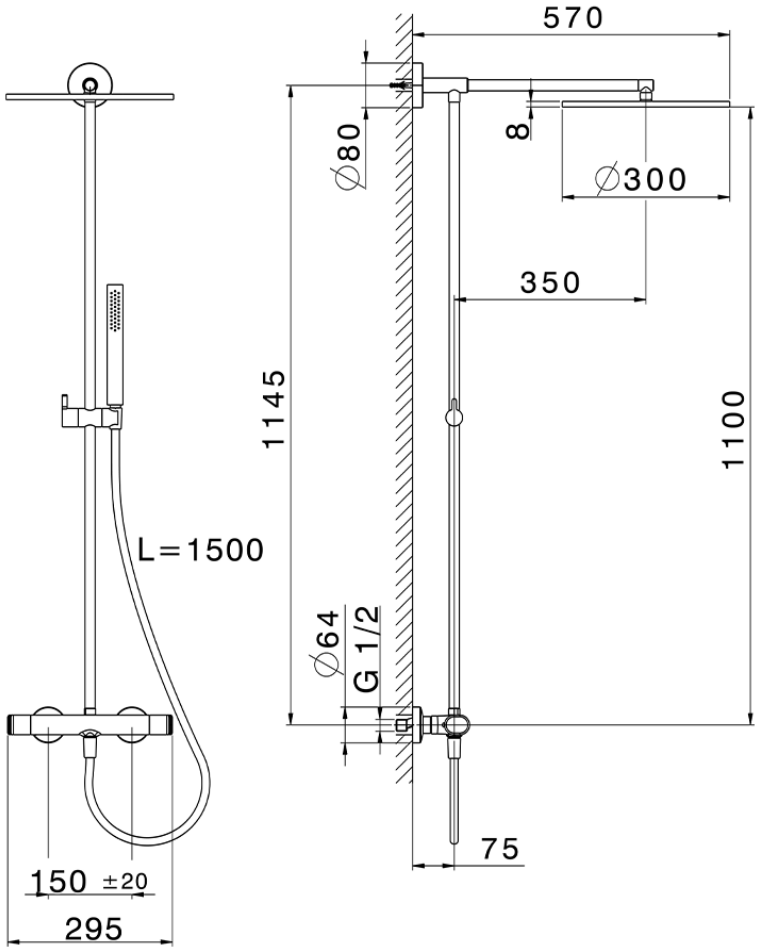

LYC78030 https://es.huberitalia.com/columna-termostatica-ducha-2-funciones-columns-lyc78030

2026-04-29