Columna ducha con desviador COLUMNS_SSQ82012

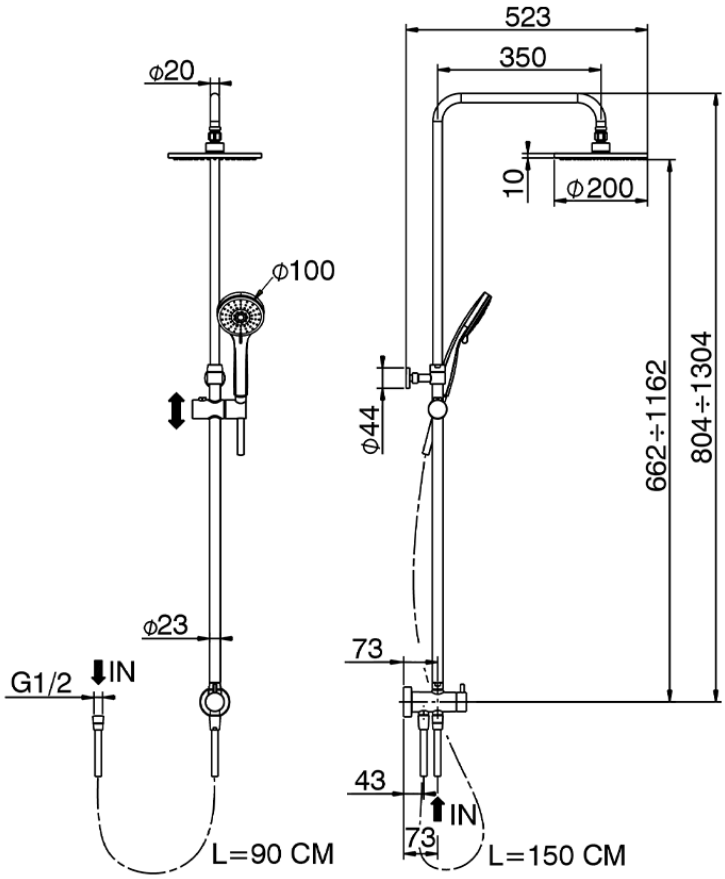

SSQ82012

https://es.huberitalia.com/columna-ducha-con-desviador-columns-ssq82012

2026-05-01