Lavabo monomando CROISETTE_CM000510

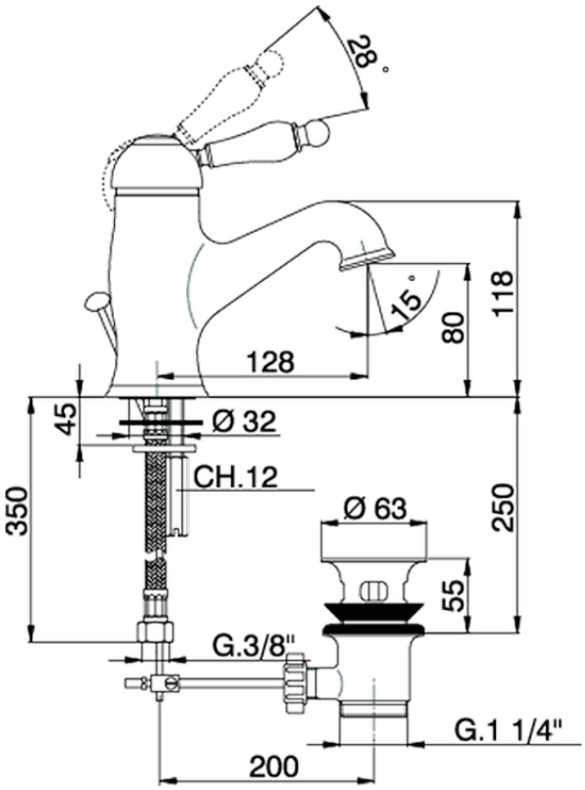

CM000510

https://es.huberitalia.com/lavabo-monomando-croisette-cm000510

2026-06-10