Huber
TEL. (+39) 0322 967783
MAIL. huber@huberitalia.com

Columna termostática ducha 2 funciones DADO_DDC78020

MODELO **DDC78020**

Columna termostática ducha 2 funciones,deviastop 2 salidas,columna fija,soporte duchita corredero,duchita una función Ø 105 mm,rociador redondo Ø 250 mm es.8 mm de LATÓN,flexible liso SUPREME 150 cm

ACABADOS DISPONIBLES

21 21 Cromo

CARACTERÍSTICAS

Recambio Cartucho **22.04A.AR - ZZ97279004**

Cartucho Termostático Argo 2 (filtro lungo)

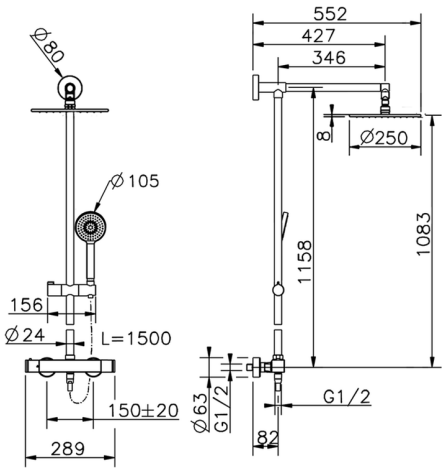

DeviaStop

La tecnología Huber DeviaStop le permite ajustar el caudal de agua y dirigirla hacia la salida elegida (rociador superior, ducha de mano, etc.).

SafeTouch

El sistema Huber SafeTouch mantiene el cuerpo de la grifería frío al cuerpo durante el uso.

Termostático

El Termostático Huber es tu gestor personal del agua, ayudándote a manejar, controlar y ahorrar agua y energía.

© 2021 Huber. Via Brughiere, 50. 28017 - San Maurizio (NO) - Italy
Mail: huber@hubertitalia.com, Telefono: (+39) 0322 967783, P.Iva IT02422800033.

Huber
TEL. (+39) 0322 967783
MAIL. huber@huberitalia.com

Columna termostática ducha 2 funciones DADO_DDC78020

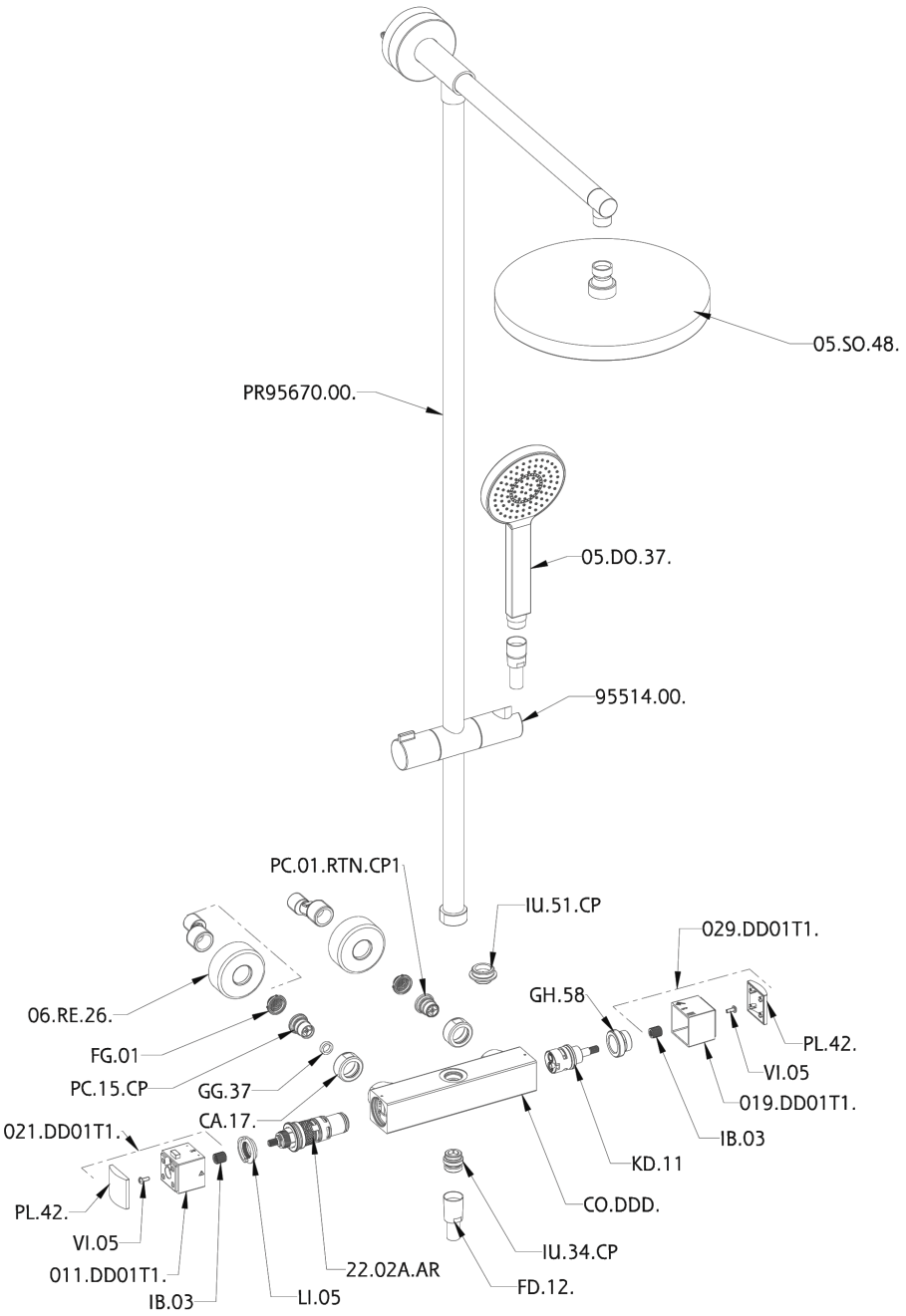

DDC78020 https://es.huberitalia.com/columna-termostatica-ducha-2-funciones-dado-ddc78020

2026-06-13

© 2021 Huber. Via Brughiere, 50. 28017 - San Maurizio (NO) - Italy
Mail: huber@hubertitalia.com, Telefono: (+39) 0322 967783, P.Iva IT02422800033.