Lavabo monomando medio LEVITY_LY001500

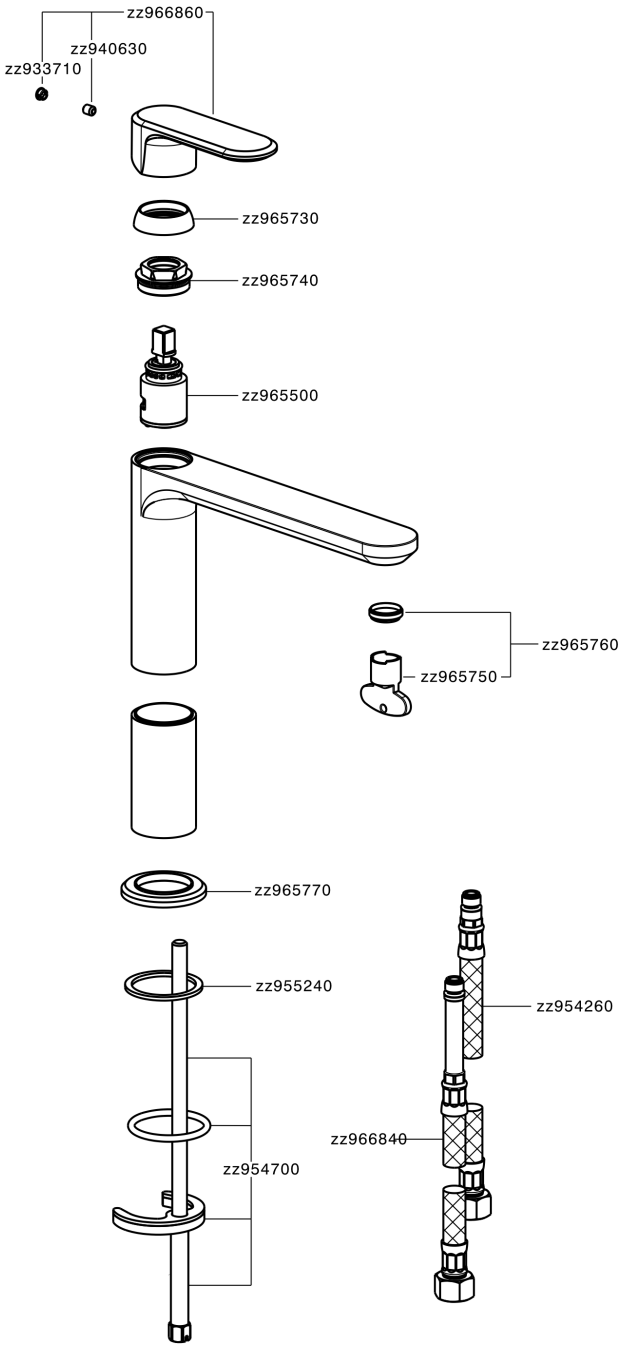

LY001500

https://es.huberitalia.com/lavabo-monomando-medio-levity-ly001500

2026-02-04

© 2021 Huber. Via Brughiere, 50. 28017 - San Maurizio (NO) - Italy
Mail: huber@hubertitalia.com, Telefono: (+39) 0322 967783, P.Iva IT02422800033.