Bidé monomando CHRONOS_CR001550

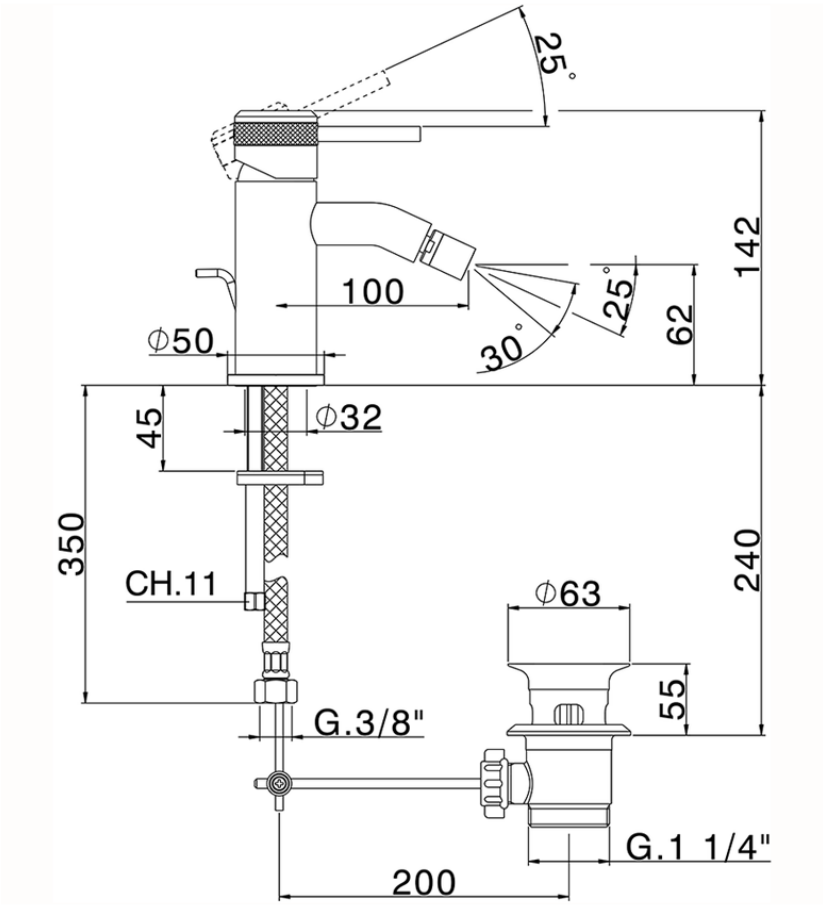

CR001550

https://es.huberitalia.com/bide-monomando-chronos-cr001550

2026-04-30