Lavabo monomando K2_K2000540

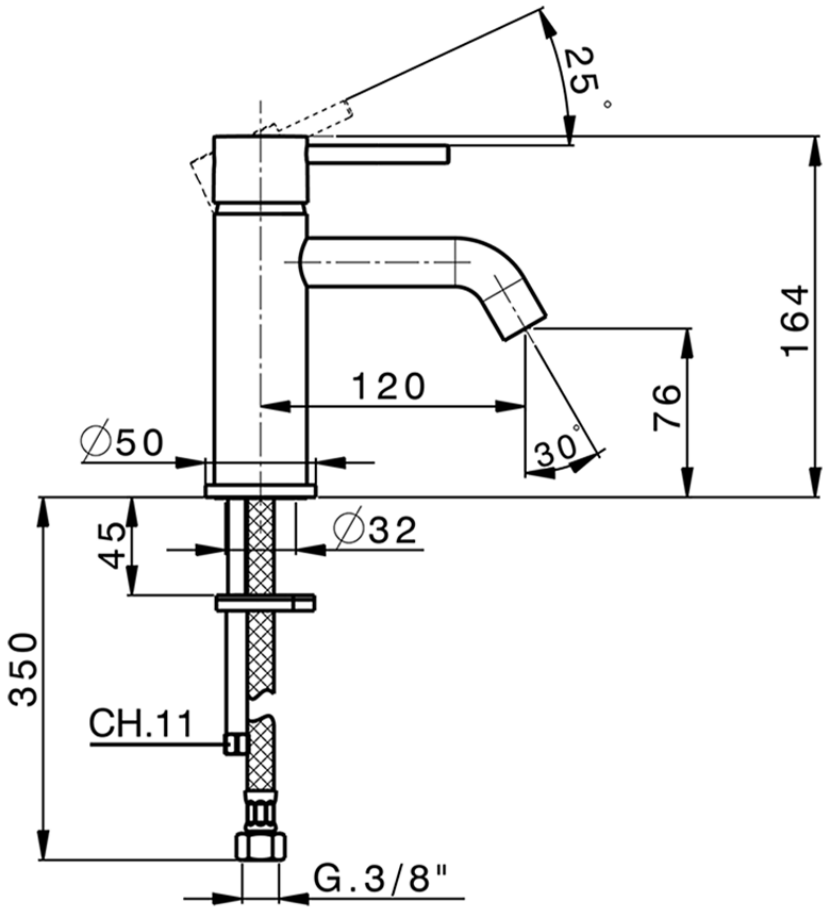

K2000540

https://es.huberitalia.com/lavabo-monomando-k2-k2000540

2026-05-22