Bidé monomando H3_AH000550

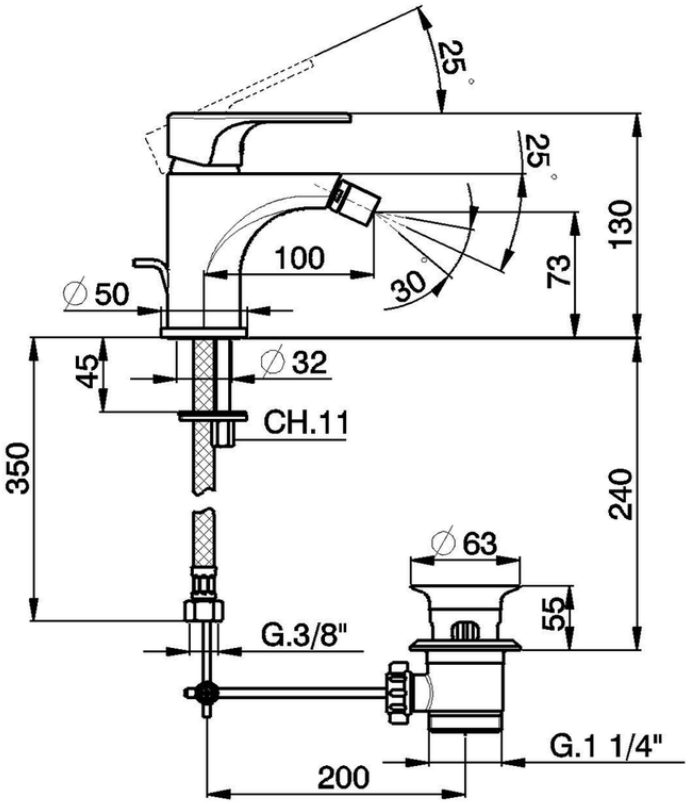

AH000550

https://es.huberitalia.com/bide-monomando-h3-ah000550

2026-05-20