Huber
TEL. (+39) 0322 967783
MAIL. huber@huberitalia.com

Parte empotrada llave de paso 1/2

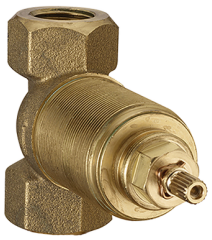

MODELO **ZB003340**

Parte empotrada llave de paso 1/2",apert.sentido contrario agujas del reloj

ACABADOS DISPONIBLES

04 04 Sin Acabado

CARACTERÍSTICAS

Instalación	**Empotrado**
Empotrado	**1**

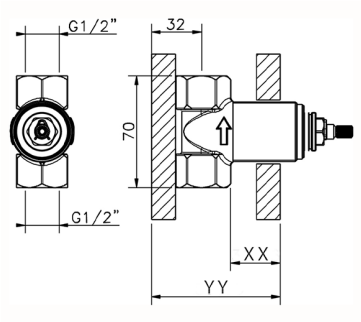

Piastra/Plate/Plaque/Platte/Placa
2-3mm: XX 31-46 YY 80-95
10mm: XX 25-40 YY 76-91

2026-01-12

© 2021 Huber. Via Brughiere, 50. 28017 - San Maurizio (NO) - Italy
Mail: huber@hubertitalia.com, Telefono: (+39) 0322 967783, P.Iva IT02422800033.