Huber
TEL. (+39) 0322 967783
MAIL. huber@huberitalia.com

Ducha monomando con duplex NUOVA KIRUNA_K2000460

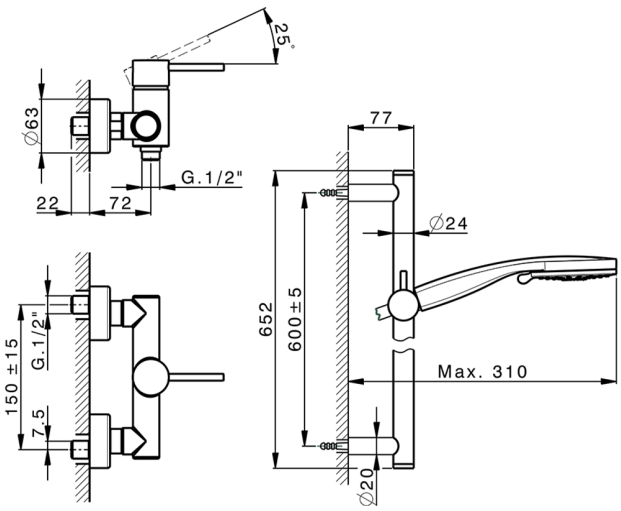

MODELO **K2000460**

Ducha monomando con duplex,Barra 60 cm con soporte corredero,duchita 3 funciones Ø 100 mm de ABS,flexible liso SUPREME 150 cm

ACABADOS DISPONIBLES

21 21 Cromo

26 26 Cobre Viejo

2F 2F Níquel Cepillado

2W 2W Oro Cepillado

40 40 Negro Mate

4Q 4Q Blanco Mate

CARACTERÍSTICAS

Recambio Cartucho **ZZ95409000**

Cartucho Monomando 35 mm

EcoStop

La función EcoStop limita el caudal del agua aproximadamente el 50% de la salida máxima con una leve resistencia en la maneta. Basta con empujar ligeramente más allá de la mitad del tope sólo cuando se requiera la salida máxima de agua. Esto permitirá ahorrar hasta un 50% de agua.

2026-10-12

© 2021 Huber. Via Brughiere, 50. 28017 - San Maurizio (NO) - Italy
Mail: huber@hubertitalia.com, Telefono: (+39) 0322 967783, P.Iva IT02422800033.