Lavabo monomando COLECTIVIDAD_BN000510

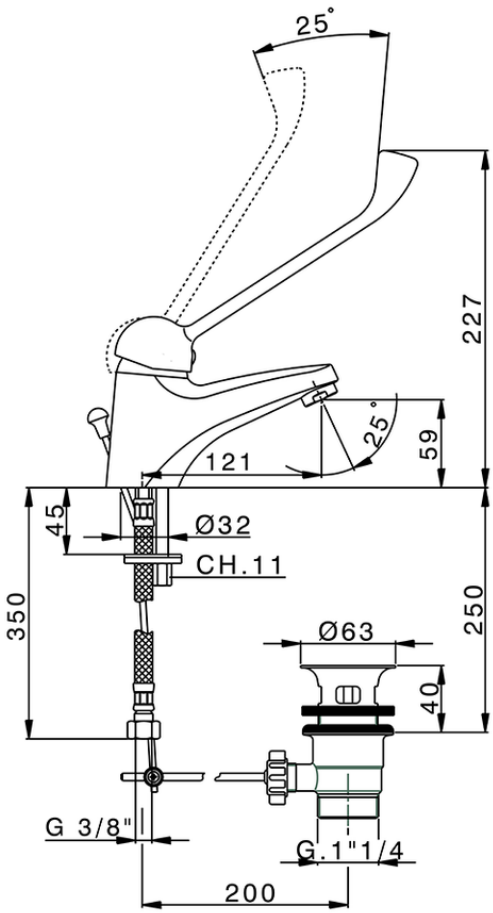

BN000510

https://es.huberitalia.com/lavabo-monomando-colectividad-bn000510

2026-06-10