Fregadero 2 agujeros EVA_EV000600

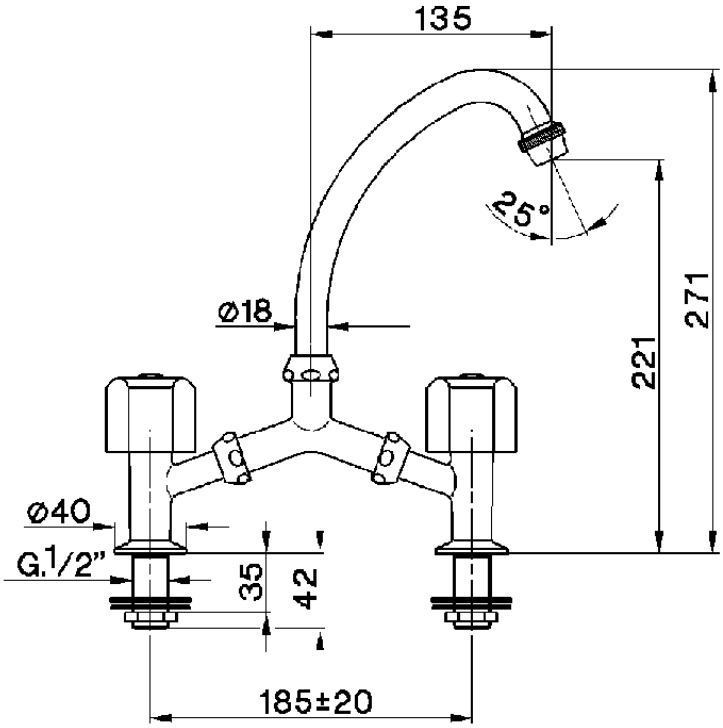

EV000600

https://es.huberitalia.com/fregadero-2-agujeros-eva-ev000600

2026-06-15