Huber
TEL. (+39) 0322 967783
MAIL. huber@huberitalia.com

Conjunto ducha monomando empotrado NUOVA EGO

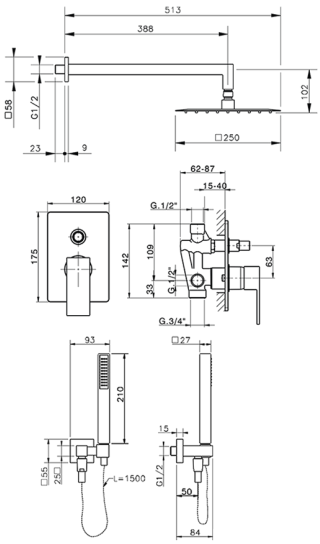

MODELO **NE0KM010**

Conjunto ducha monomando empotrado,desviador 2 salidas,soporte duchita articulado mural,brazo ducha L.400 mm,rociador cuadrado 250x250 mm es.2 mm INOX,duchita una función minimal.cuadrada 27x27mm ABS,toma de agua 1/2",flexible liso SILVERFLEX 150 cm

ACABADOS DISPONIBLES

21 21 Cromo

CARACTERÍSTICAS

Recambio Cartucho **ZZ94035000**

Cartucho Monomando 35 mm

2024-05-10

© 2021 Huber. Via Brughiere, 50. 28017 - San Maurizio (NO) - Italy
Mail: huber@hubertitalia.com, Telefono: (+39) 0322 967783, P.Iva IT02422800033.