Ducha termostática CROISETTE_150.CS01H.

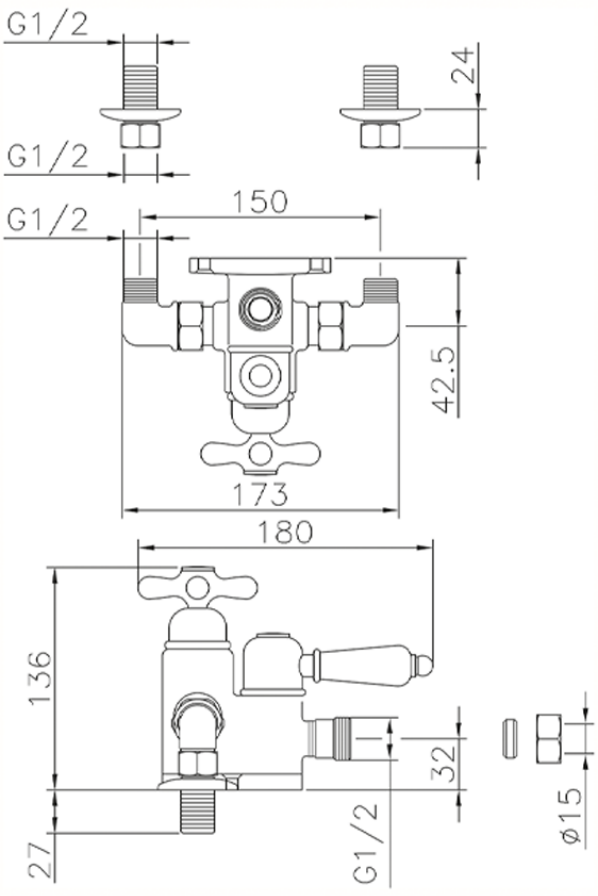

150.CS01H.

https://es.huberitalia.com/ducha-termostatica-croisette-150-cs01h

2026-06-10