Lavabo monomando CLINIC&TECHNICAL_BN000510

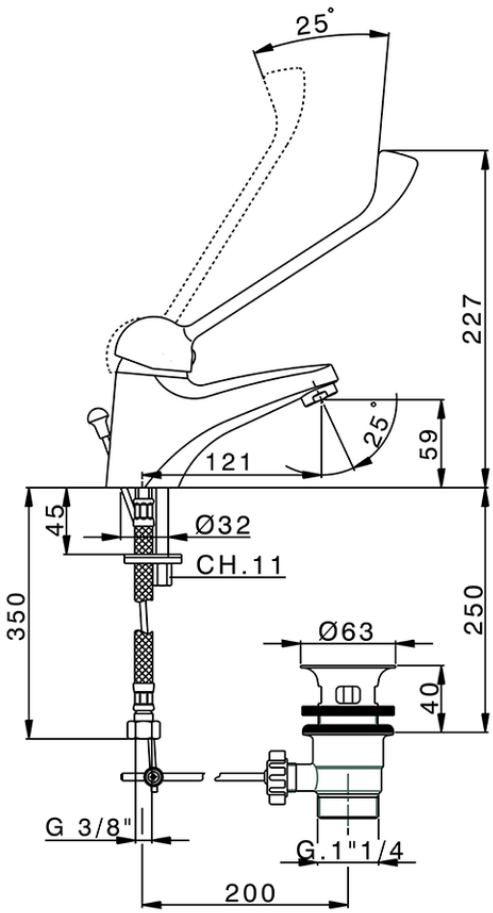

BN000510

https://es.huberitalia.com/lavabo-monomando-clinictechnical-bn000510

2026-04-30