Conjunto ducha termostática empotrada H2_H20KT010

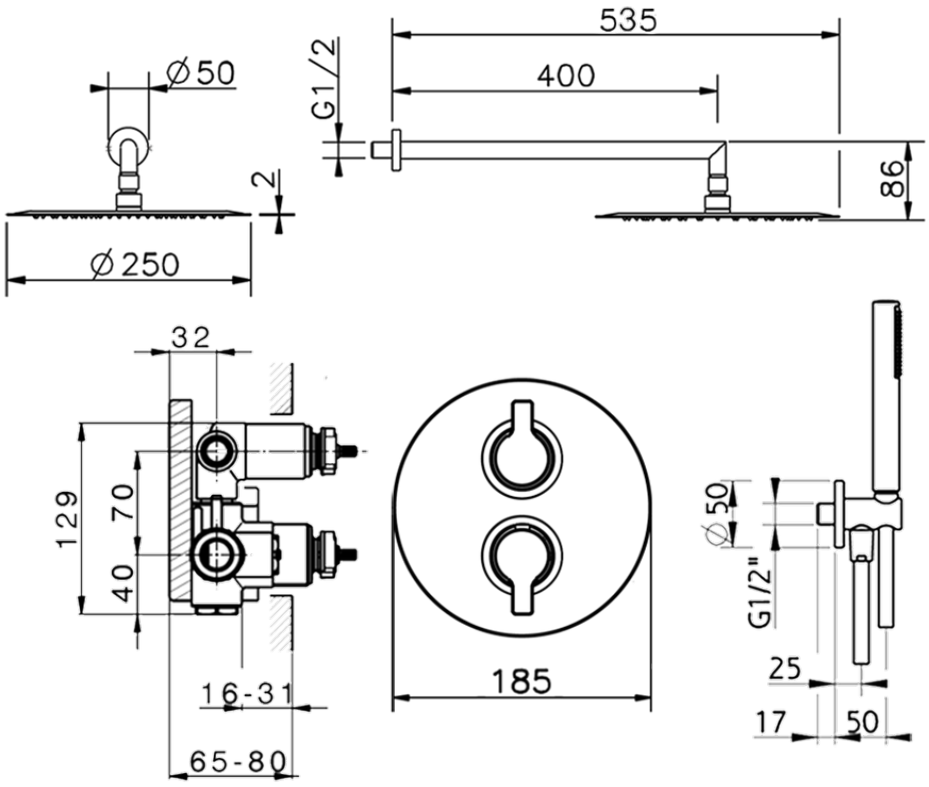

H20KT010 https://es.huberitalia.com/conjunto-ducha-termostatica-empotrada-h2-h20kt010

2026-06-10