Columna termostática bañera 3 funciones NUOVA KIRUNA_K2C8501D

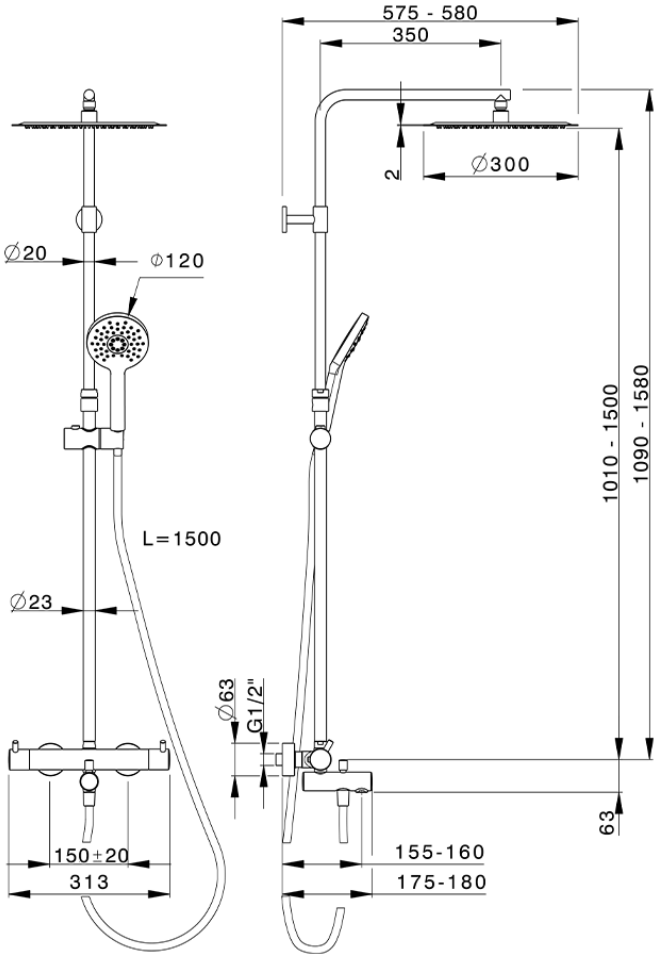

K2C8501D https://es.huberitalia.com/columna-termostatica-banera-3-funciones-nuova-kiruna-k2c8501d

2026-01-10