Lavabo 3 agujeros SUITE_SU001060

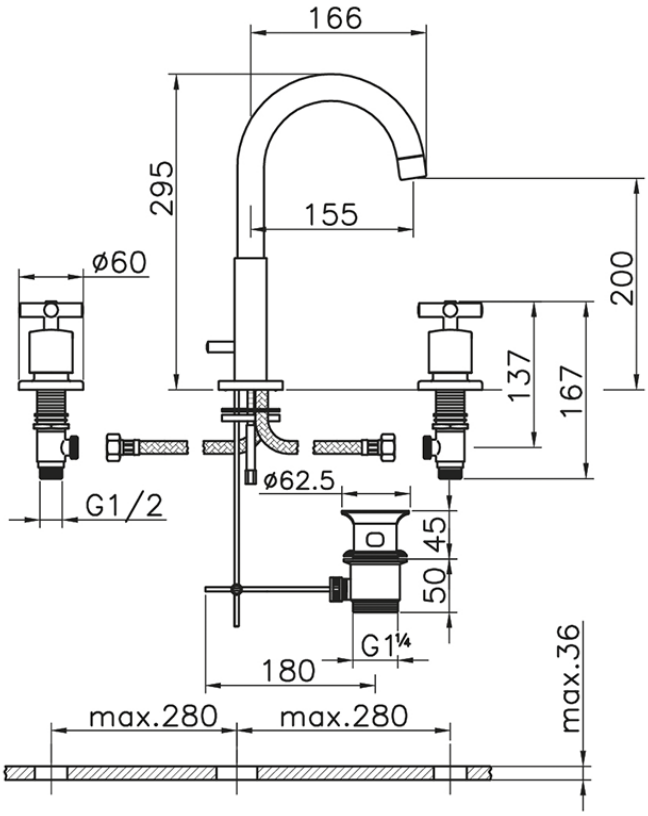

SU001060

https://es.huberitalia.com/lavabo-3-agujeros-suite-su001060

2026-05-20