Ducha monomando SATURNO_SN000444

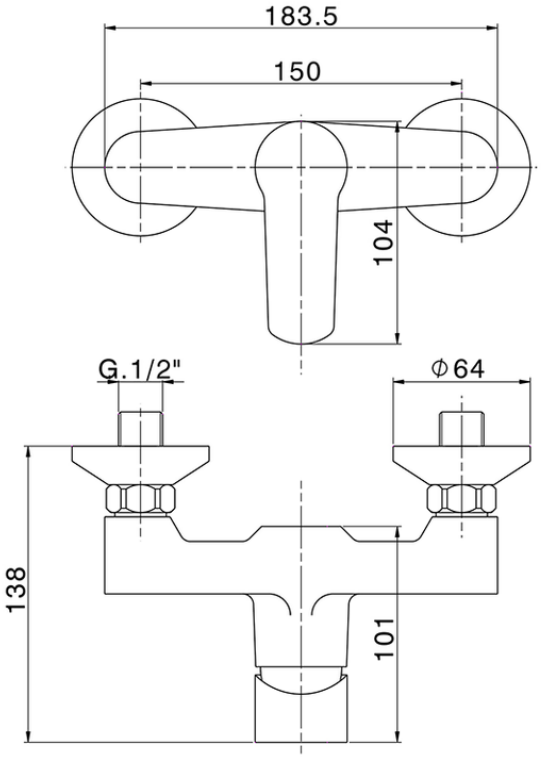

SN000444

https://es.huberitalia.com/ducha-monomando-saturno-sn000444

2026-01-11