Bidé monomando HARLOCK_HK000564

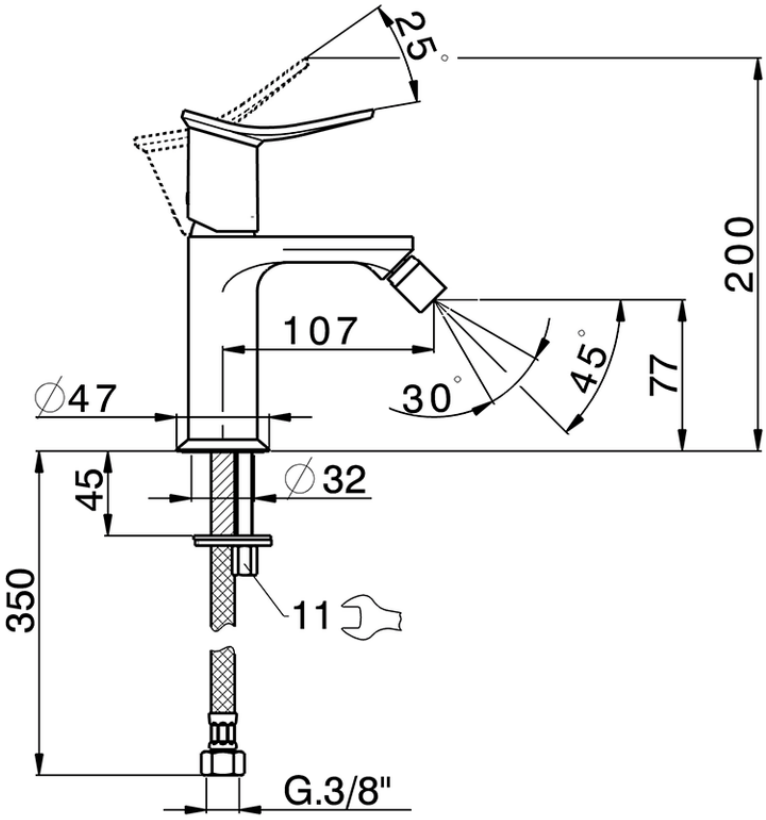

HK000564

https://es.huberitalia.com/bide-monomando-harlock-hk000564

2026-06-10