# Lavabo monomando alto DADO_DD003540

## **DD** 00354 0

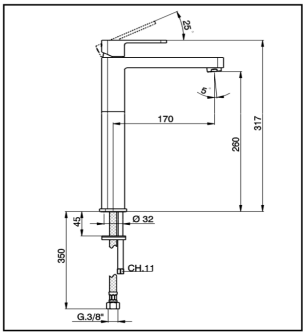


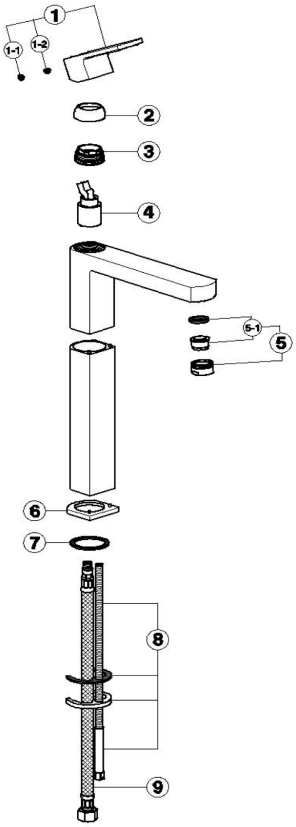


| NR | DESCRIZIONE<br>DESCRIPTION<br>DESCRIPTION<br>BESCREIBUNG<br>DESCRIPCIÓN | N.CODICE<br>NR.CODE<br>CODE NO.<br>WERSKNR.<br>N.CÓDIGO |
|---|---|---|
| 1 | Leva monocomando "DD"<br>Levier "DD"<br>Lever "DD"<br>Hebel "DD"<br>Palanca monomando"DD" | ZZ955930 |
| 1-1 | Placchetta maniglia LS<br>Plaquette cache - vis crois LS<br>Cap for handle LS<br>Abdeckkappe LS Griff<br>Plaquita maneta LS | ZZ933710 |
| 1-2 | Grano punta coppa inox M.5x6<br>Vis speciale inox M.5x6<br>Screw-stainless steel M.5x6<br>Madenschraube M.5x6<br>Clavija con punta copa acero inox M.5x6 | ZZ940630 |
| 2 | Copricartuccia monocomando<br>Couvre-cartouche<br>Escutcheon cartridge<br>Abdeckkappe<br>Cubre-cartucho monomando | ZZ955210 |
| 3 | Calotta bloccaggio cartuccia<br>Ecrou pour cartouche<br>Nut for mixing valve<br>Mutter fuer Kartusche<br>Casquete de fijación cartucho | ZZ955220 |
| 4 | Cartuccia monocomando<br>Cartouche mitigeurs<br>Mixing valve<br>Kartusche<br>Cartucho monomando | ZZ942400 |

| NR | DESCRIZIONE<br>DESCRIPTION<br>DESCRIPTION<br>BESCREIBUNG<br>DESCRIPCIÓN | N.CODICE<br>NR.CODE<br>CODE NO.<br>WERSKNR.<br>N.CÓDIGO |
|---|---|---|
| 5 | Aeratore M24x1 IA Cascade<br>Mousseur M24x1 IA Cascade<br>Mousseur M24x1 IA Cascade<br>Perlator M24x1 IA Cascade<br>Aireador M24x1 IA Cascade | ZZ944150 |
| 5-1 | Cartuccia per aeratore M.24x1 Cascade<br>Cartouche pour mousseur M.24x1 Cascade<br>Mousseur cartridge M.24x1 Cascade<br>Kartusche fuer Perlator M.24x1 Cascade<br>Cartucho para aireador M.24x1 Cascade | ZZ933990 |
| 6 | Basetta monocomando "DD"<br>Bague "DD"<br>Assembling ring "DD"<br>Basis "DD"<br>Base monomando lavabo "DD" | ZZ955230 |
| 7 | Guarnizione 42x35x2<br>Joint 42x35x2<br>Gasket 42x35x2<br>Dichtung 42x35x2<br>Junta 42x35x2 | ZZ955240 |
| 8 | Set installazione<br>Set installation<br>Installation set single lever<br>Befestigungsset<br>Juego de instalación monomando | ZZ954250 |
| 9 | Flex M. 10x1 3/8" F L.610<br>Flex M. 10x1 3/8" F L.610<br>Flex M. 10x1 3/8" F L.610<br>Anschlussschlauc M.10x1 3/8" F L.610<br>Flexo M. 10x1 3/8" H L.610 | ZZ955250 |

| NR | DESCRIZIONE<br>DESCRIPTION<br>DESCRIPTION<br>BESCREIBUNG<br>DESCRIPCIÓN | N.CODICE<br>NR.CODE<br>CODE NO.<br>WERSKNR.<br>N.CÓDIGO |
|---|---|---|

DD003540 https://es.huberitalia.com/lavabo-monomando-alto-dado-dd003540

2026-06-15