Huber
TEL. (+39) 0322 967783
MAIL. huber@huberitalia.com

Panel de ducha monomando 3 funciones COLUMNS_ZS105040

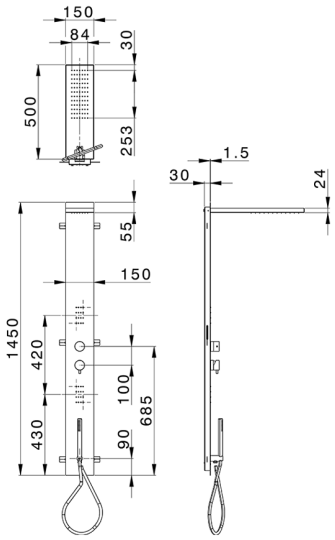

MODELO **ZS105040**

Panel de ducha monomando 3 funciones,panel ducha de acero inoxidable AISI 304,deviastop 3 salidas,soporte duchita con toma de agua,duchita una función Ø 23 mm de Latón,2 rociadores frontales,rociador rectangular 150x500x24 mm de Inox,función lluvia,flexible PVC 150 cm

ACABADOS DISPONIBLES

D1 D1 Inox Cepillado

40 40 Negro Mate

4Q 4Q Blanco Mate

D2 D2 Inox brillo

CARACTERÍSTICAS

Recambio Cartucho **ZZ99751000**

Cartucho Monomando 35 mm

2026-06-13

© 2021 Huber. Via Brughiere, 50. 28017 - San Maurizio (NO) - Italy
Mail: huber@hubertitalia.com, Telefono: (+39) 0322 967783, P.Iva IT02422800033.