Huber
TEL. (+39) 0322 967783
MAIL. huber@huberitalia.com

Conjunto ducha termostática empotrada NUOVA EGO_NE0KT010

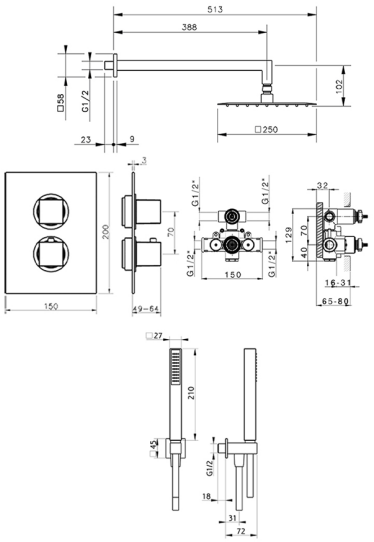

MODELO **NE0KT010**

Conjunto ducha termostática empotrada,mezclador termostático empotrado 1/2",deviastop 2 salidas,soporte duchita mural con toma de agua,brazo ducha L.400 mm,rociador cuadrado 250x250 mm es.2 mm INOX,duchita una función minimal.cuadrada 27x27mm ABS,toma de agua 1/2",flexible liso SILVERFLEX 150 cm

ACABADOS DISPONIBLES

21 21 Cromo

2F 2F Níquel Cepillado

40 40 Negro Mate

4Q 4Q Blanco Mate

CARACTERÍSTICAS

Recambio Cartucho **24.04A.PP**

Cartucho Termostático Plus P 8X20

Instalación **Empotrado**

DeviaStop

La tecnología Huber DeviaStop le permite ajustar el caudal de agua y dirigirla hacia la salida elegida (rociador superior, ducha de mano, etc.).

Termostático

El Termostático Huber es tu gestor personal del agua, ayudándote a manejar, controlar y ahorrar agua y energía.

2026-06-14

© 2021 Huber. Via Brughiere, 50. 28017 - San Maurizio (NO) - Italy
Mail: huber@hubertitalia.com, Telefono: (+39) 0322 967783, P.Iva IT02422800033.