# Bidé monomando SOFT_SF000550

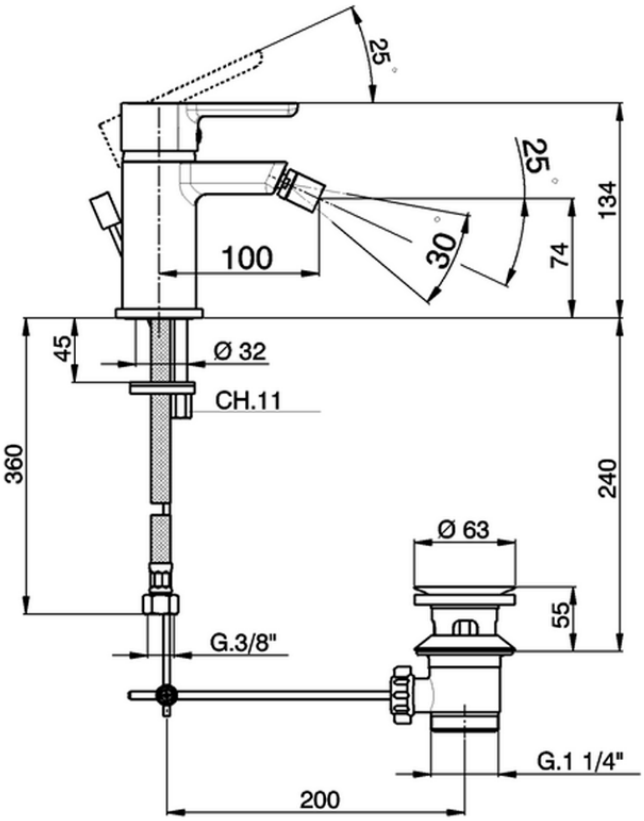


SF000550

https://es.huberitalia.com/bide-monomando-soft-sf000550

2026-05-20