Huber
TEL. (+39) 0322 967783
MAIL. huber@huberitalia.com

Conjunto bañera termostática empotrada VICTORIAN_916.VT01H.

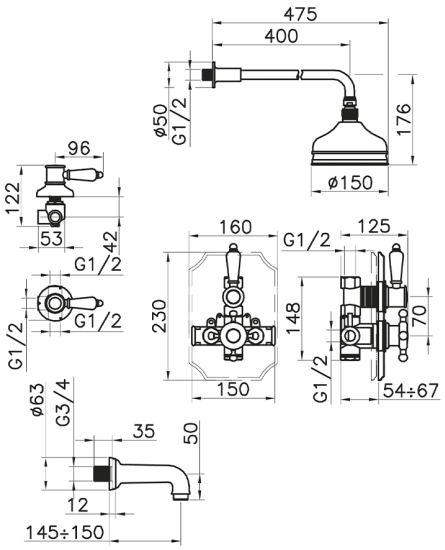

MODELO **916.VT01H.**

Conjunto bañera termostática empotrada,mezclador termostático empotrado 1/2",llave de paso con salida 1/2",desviador 2 salidas,brazo ducha con rociador L.400 mm,rociador redondo Ø150 mm de Latón,caño erogación L 150 mm 3/4" M,sin flexible y duchita

ACABADOS DISPONIBLES

AC AC Níquel Satinado Cepillado

AG AG Oro Viejo

BA BA Bronce Viejo

CR CR Cromo

2W 2W Oro Cepillado

CARACTERÍSTICAS

Recambio Cartucho **24.04A.PP**

Cartucho Termostático Plus P 8X20

Instalación **Empotrado**

Termostático

El Termostático Huber es tu gestor personal del agua, ayudándote a manejar, controlar y ahorrar agua y energía.

2026-04-30

© 2021 Huber. Via Brughiere, 50. 28017 - San Maurizio (NO) - Italy
Mail: huber@hubertitalia.com, Telefono: (+39) 0322 967783, P.Iva IT02422800033.