Bidé SUITE_SU000550

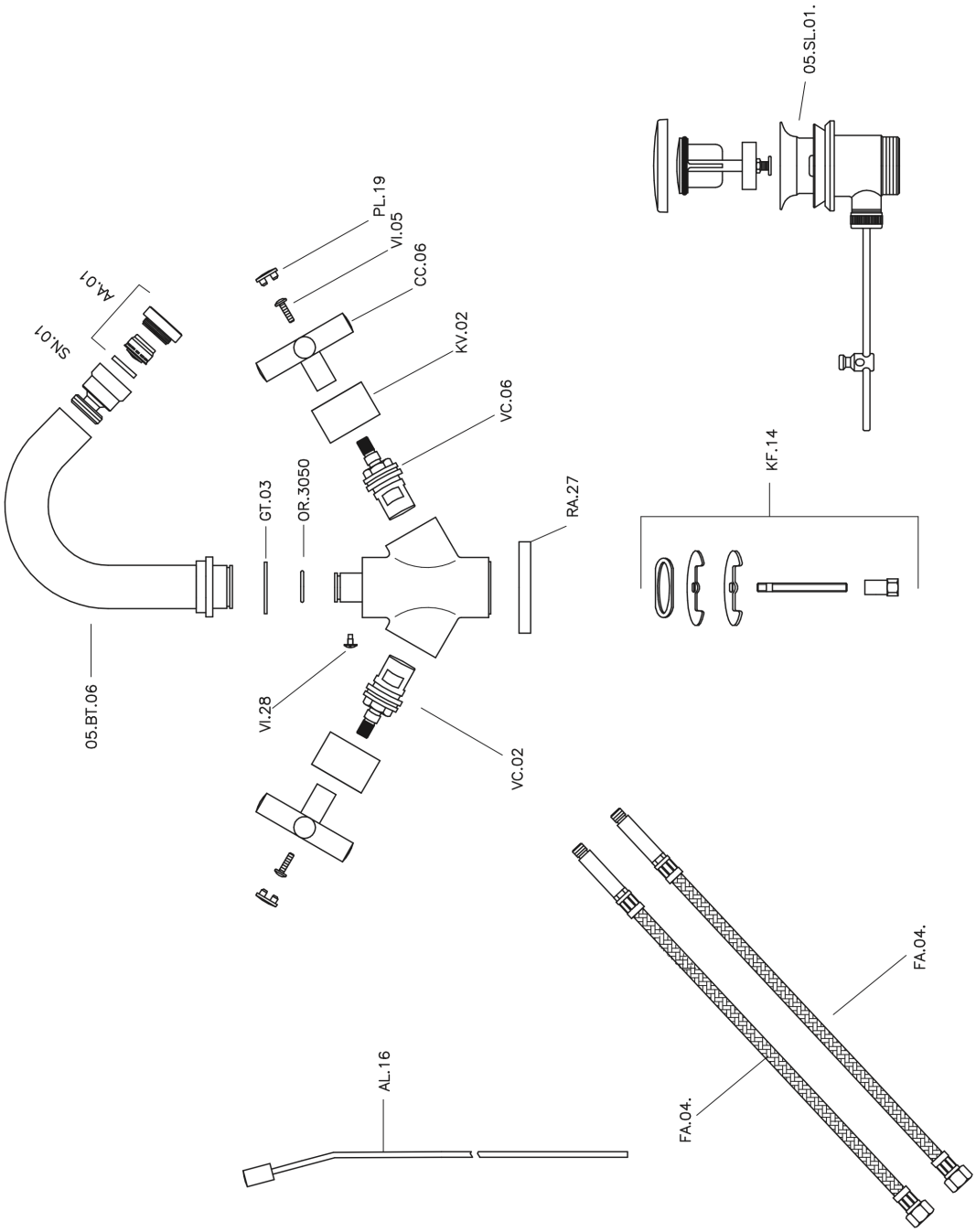

SU000550

https://es.huberitalia.com/bide-suite-su000550

2026-06-28