Huber
TEL. (+39) 0322 967783
MAIL. huber@huberitalia.com

Kit brazo ducha con toma de agua SHOWER_SS0K0050

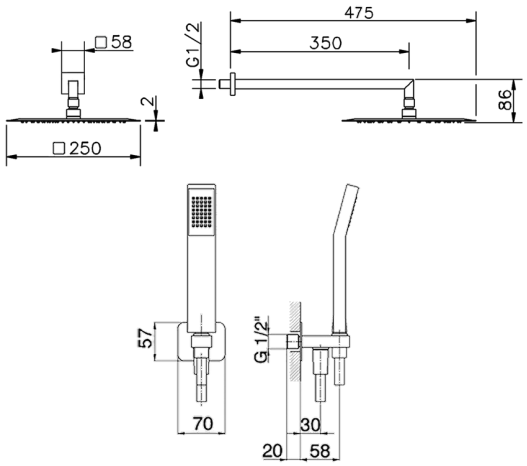

MODELO **SS0K0050**

Kit brazo ducha con toma de agua,brazo ducha L.350 mm,rociador cuadrado 250x250 mm es.2 mm de INOX,duchita una función Quad 42x18 mm de ABS,toma de agua 1/2",flexible liso SILVERFLEX 150 cm

ACABADOS DISPONIBLES

21 21 Cromo

CARACTERÍSTICAS

2026-06-10

© 2021 Huber. Via Brughiere, 50. 28017 - San Maurizio (NO) - Italy
Mail: huber@hubertitalia.com, Telefono: (+39) 0322 967783, P.Iva IT02422800033.