Columna bañera 3 funciones COLUMNS_AC904151

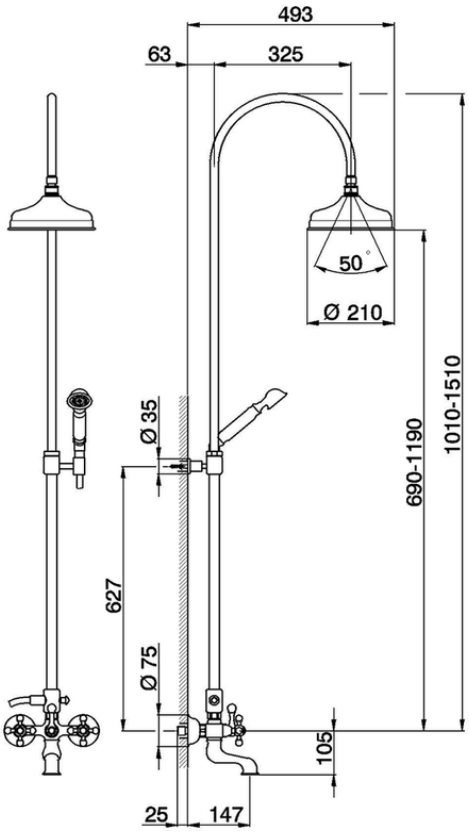

AC904151

https://es.huberitalia.com/columna-banera-3-funciones-columns-ac904151

2025-04-27

© 2021 Huber. Via Brughiere, 50. 28017 - San Maurizio (NO) - Italy
Mail: huber@hubertitalia.com, Telefono: (+39) 0322 967783, P.Iva IT02422800033.