Columna monomando ducha 2 funciones COLUMNS_CM004050

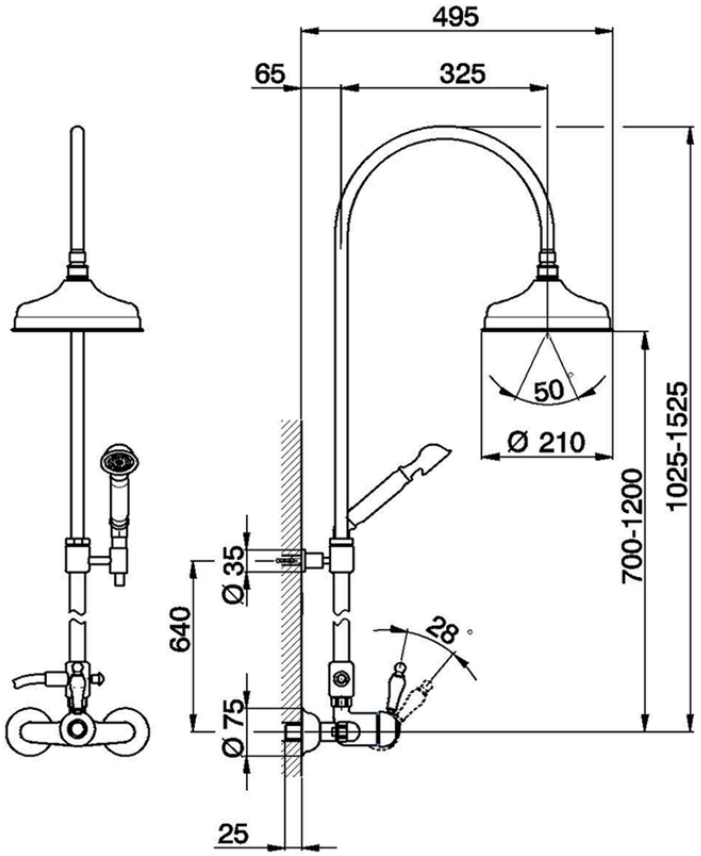

CM004050 https://es.huberitalia.com/columna-monomando-ducha-2-funciones-columns-cm004050

2026-04-30