# Conjunto bañera termostática empotrada VICTORIAN_915.VT01H.

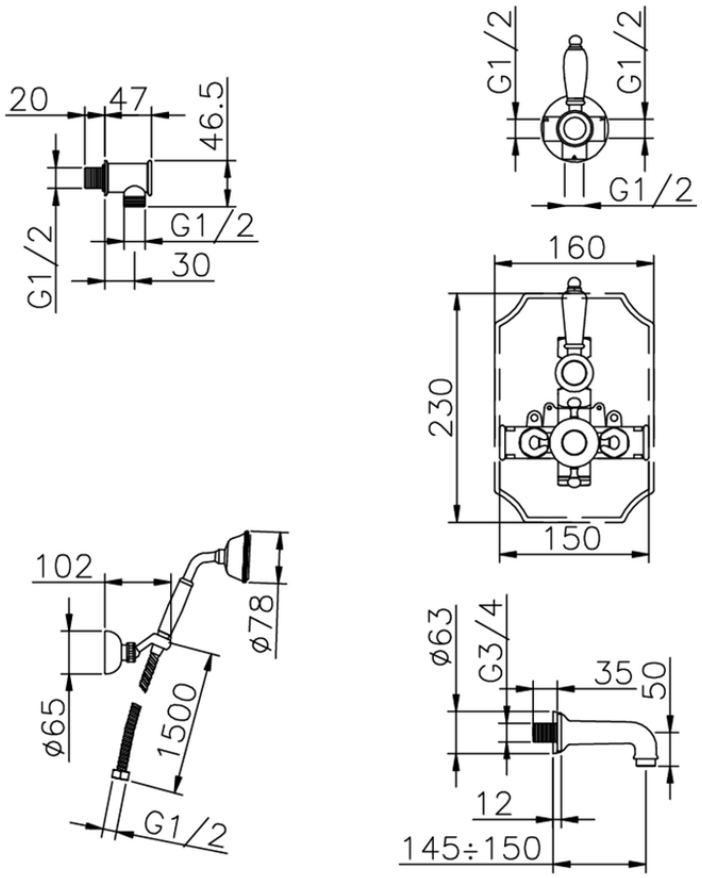


915.VT01H. https://es.huberitalia.com/conjunto-banera-termostatica-empotrada-victorian-915-vt01h

2026-05-20