# Bidé monomando HARLOCK_HC000554

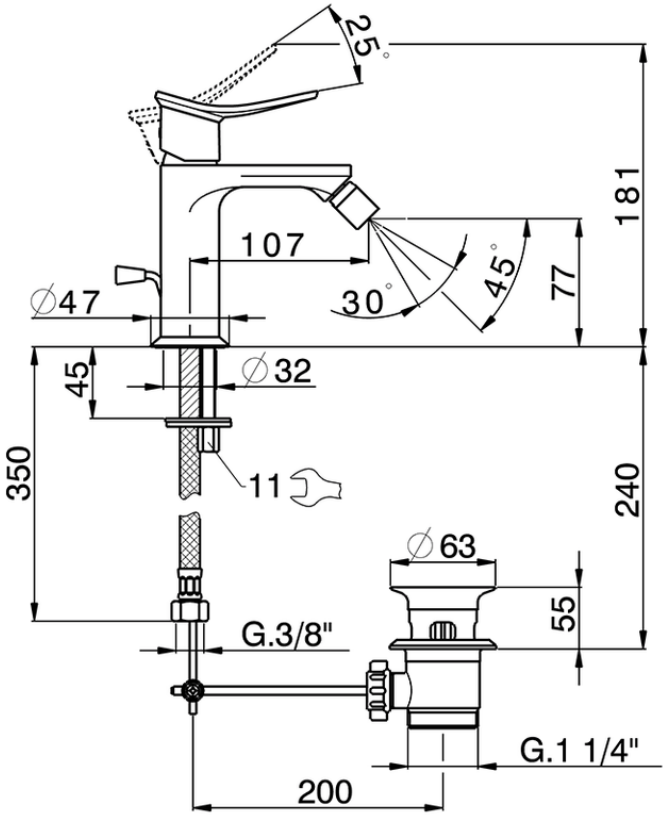


HC000554

https://es.huberitalia.com/bide-monomando-harlock-hc000554

2026-06-10